MITSUBISHI ELECTRIC

SPLIT-TYPE AIR CONDITIONERS

INDOOR UNIT

MSZ-EF18VGW	MSZ-EF22VGW	MSZ-EF25VGW	MSZ-EF35VGW	MSZ-EF42VGW	MSZ-EF50VGW
MSZ-EF18VGB	MSZ-EF22VGB	MSZ-EF25VGB	MSZ-EF35VGB	MSZ-EF42VGB	MSZ-EF50VGB
MSZ-EF18VGS	MSZ-EF22VGS	MSZ-EF25VGS	MSZ-EF35VGS	MSZ-EF42VGS	MSZ-EF50VGS
MSZ-EF18VGKW	MSZ-EF22VGKW	MSZ-EF25VGKW	MSZ-EF35VGKW	MSZ-EF42VGKW	MSZ-EF50VGKW
MSZ-EF18VGKB	MSZ-EF22VGKB	MSZ-EF25VGKB	MSZ-EF35VGKB	MSZ-EF42VGKB	MSZ-EF50VGKB
MSZ-EF18VGKS	MSZ-EF22VGKS	MSZ-EF25VGKS	MSZ-EF35VGKS	MSZ-EF42VGKS	MSZ-EF50VGKS



CE

OPERATING INSTRUCTIONS	English
BEDIENUNGSANLEITUNG	Deutsch
NOTICE D'UTILISATION	Français
BEDIENINGSINSTRUCTIES	Nederlands
MANUAL DE INSTRUCCIONES	Español
LIBRETTO D'ISTRUZIONI	Italiano
ΟΔΗΓΙΕΣ ΛΕΙΤΟΥΡΓΙΑΣ	Ελληνικά
INSTRUÇÕES DE OPERAÇÃO	Português
BETJENINGSVEJLEDNING	Dansk
BRUKSANVISNING	Svenska
РЪКОВОДСТВО ЗА ЕКСПЛОАТАЦИЯ	Български
INSTRUKCJA OBSŁUGI	Polski
BRUKSANVISNING	Norsk
KÄYTTÖOHJEET	Suomi
NÁVOD K OBSLUZE	Čeština
NÁVOD NA OBSLUHU	Slovenčina
HASZNÁLATI ÚTMUTATÓ	Magyar
NAVODILA ZA UPORABO	Slovenščina
INSTRUCŢIUNI DE UTILIZARE	Română
KASUTUSJUHEND	Eesti
LIETOŠANAS INSTRUKCIJAS	Latviski
NAUDOJIMO INSTRUKCIJA	Lietuviškai
UPUTE ZA UPORABU	Hrvatski
UPUTSTVA ZA RUKOVANJE	Srpski

SIKKERHEDSFORSKRIFTER

Betydningen af de symboler, der vises på indendørsenheden og/eller udendørsenheden

	ADVARSEL (Risiko for brand)	Denne enhed bruger et brændbart kølemiddel. Hvis kølemiddel lækker og kommer i kontakt med ild eller varmeenheder, dannes der skadelig gas, og der opstår risiko for brand.
	Læs omhyggeligt BETJENINGSVEJLEDNINGEN før drift.	
	Servicepersonale skal omhyggeligt læse BETJENINGSVEJLEDNINGEN og INSTALLATIONSVEJLEDNINGEN før drift.	
	Yderligere oplysninger fremgår af BETJENINGSVEJLEDNINGEN, INSTALLATIONSVEJLEDNINGEN osv.	

- Da dette produkt indeholder roterende dele og dele der kan give elektrisk stød, skal man læse "Sikkerhedsforskrifter", før produktet tages i brug.
- Da nedenstående sikkerhedsforskrifter har stor betydning for sikkerheden, er det vigtigt at de overholdes.
- Læs først brugsanvisningen, og opbevar den derefter sammen med installationsmanualen på et tilgængeligt sted, så den altid er let tilgængelig.

Mærker og deres betydning

⚠ ADVARSEL: Forkert anvendelse kan medføre stor risiko for ulykker som f.eks. død, alvorlig personskade osv.

⚠ FORSIGTIG: Forkert anvendelse kan, afhængig af omstændighederne, medføre risiko for alvorlige uheld.

Betydningen af symboler, der anvendes i denne vejledning

: Må ikke gøres.

: Følg vejledningen.

: Stik ikke figre, pinde eller lignende ind.

: Stå ikke på indendørs/undendørsenheden og anbring ikke noget ovenpå dem.

: Risiko for stød. Vær forsigtig.

: Husk at tage netstikkket ud af stikkontakten.

: Sørg for at afbryde strømmen.

: Risiko for brand.

: Berør aldrig med våde hænder.

: Sprøjt aldrig vand på enheden.

⚠ ADVARSEL

Sæt ikke nedledningen i et mellemstik, brug ikke en forlængerledning, og slut ikke flere enheder til en enkelt stikkontakt.
- Det kan forårsage overopheding, brand eller elektrisk stød.

Hold stikket fri for snavs, og sæt det helt ind i kontakten.
- Et snavset stik kan forårsage brand eller elektrisk stød.

Rul ikke netledningen sammen, træk ikke i den, undgå at beskadige den, foretag ikke ændringer ved den, og sæt ikke tunge ting på den.
- Det kan forårsage brand eller elektrisk stød.

Undgå at tænde og slukke på afbryderen eller tage stikket ud af stikkontakten eller sætte det i igen, mens anlægget er kører.
- Der kan dannes gnister, som kan forårsage brand.
- Når der er slukket for indendørsenheden med fjernbetjeningen, skal du huske at slukke på afbryderen eller tage stikket ud af stikkontakten.

Undgå køligt luft direkte mod kroppen i længere tid.
- Dit helbred kan tage skade.

Brugeren må ikke installere, flytte, adskille, modificere eller reparere enheden.
- Et forkert håndteret airconditionanlæg kan forårsage brand, elektrisk stød, tilskadekomst eller vandlækage. Kontakt forhandleren.
- Hvis den strømførende ledning beskadiges, skal den af sikkerhedsmæssige grunde udskiftes af forhandleren eller dennes servicerepræsentant.

Sørg for, at der ikke kommer nogen masse udover det angivne kølemiddel (R32/R410A) ind i kølemediets kredsløb, når enheden installeres, omplaceres eller serviceres.
- Tilstedeværelsen af fremmede substanser, f.eks. luft, kan forårsage unormal trykstigning og forårsage eksplosion eller tilskadekomst.
- Brug af andre kølemidler end det, der er specificeret for systemet, vil forårsage mekanisk fejl, systemfejl eller ødelæggelse af enheden. I værste fald kan det medføre en alvorlig reduktion af produktsikkerheden.

Dette apparat er ikke beregnet til at blive brugt af personer (herunder børn) med nedsatte fysiske, sensoriske eller mentale evner eller manglende erfaring og viden, medmindre det sker under overvågning, eller de vejledes i brugen af apparatet af en person, der er ansvarlig for deres sikkerhed.

Børn skal holdes under opsyn, så det sikres, at de ikke leger med apparatet.

Stik ikke fingre, pinde eller lignende ind i luftindsugningen/-udledningen.
- Det kan forårsage personskade, da ventilatoren inde i enheden roterer med høj hastighed under drift.

I tilfælde af unormale forhold (f.eks. en brændt lugt) skal du stoppe airconditionanlægget, tage stikket ud af stikkontakten eller slukke på afbryderen.
- Fortsat drift under unormale forhold kan forårsage fejlfunktion, brand eller elektrisk stød. Henvend dig i så tilfælde til forhandleren.

Hvis airconditionanlægget ikke køler eller varmer, kan det skyldes en kølemiddellækage. Hvis der konstateres en kølemiddellækage, skal driften stoppes, og lokalet skal udluftes grundigt. Kontakt derefter omgående forhandleren. Hvis en reparation medfører, at der skal fyldes kølemiddel på enheden, skal du spørge serviceteknikeren til råds.
- Det påfyldte kølemiddel i airconditionanlægget udgør ingen risiko. Normalt opstår der ikke lækager. Men hvis kølemiddel lækker og kommer i kontakt med ild eller varmeenheder som f.eks. en varmeblæser, petroleumsovn eller et komfur, dannes der skadelig gas, og der opstår risiko for brand.

Brugeren må aldrig forsøge at vaske indersiden af indendørsenheden. Kontakt forhandleren, hvis indersiden af enheden kræver rengøring.
- Uegnet rengøringsmiddel kan beskadige plastikmaterialet inde i enheden, så der opstår vandlækage. Hvis rengøringsmiddel kommer i kontakt med elektriske dele eller motoren, opstår der fejlfunktion, røg eller brand.
- Udstyret skal opbevares i et lokale uden kontinuerlige antændelseskilder (f.eks. åben ild, et tændt gasapparat eller et tændt, elektrisk varmeapparat).
- Vær opmærksom på, at kølemiddel muligvis ikke kan lugtes.
- Forsøg ikke at fremskynde afrimningsprocessen eller at rengøre udstyret på andre måder end dem, der er anbefalet af producenten.
- Må ikke gennembores eller brændes.

Indendørsenheden skal installeres i lokale, der er større end det angivne gulvareal. Kontakt forhandleren.

Dette apparat skal bruges af ekspertbrugere eller uddannede brugere i butikker, i let industri og på bedrifter eller til kommercielt brug af lægmand.

⚠ FORSIGTIG

Rør ikke ved luftindtaget eller aluminiumlamellen på indendørs-/udendørsenheden.
- Det kan forårsage personskade.

Brug ikke insektspray eller sprays med brandfarligt indhold på enheden.
- Dette indebærer risiko for brand og/eller at enheden deformeres.

Udsæt ikke kæledyr eller stueplanter for en direkte luftstrøm.
- De kan tage skade.

Stil ikke andre elapparater eller møbler under indendørs-/udendørsenheden.
- Der kan dryppe vand fra enheden, som kan forårsage skade eller fejlfunktion.

Lad ikke airconditionanlægget stå på et stativ, der er beskadiget.
- Enheden kan falde ned og forsage personskade.

Træd ikke op på en ustabil bænk for at betjene eller rengøre enheden.
- Du kan komme til skade, hvis du falder ned.

Træk ikke i netledningen.
- Det kan få en del af kerneledningen til at knække, hvilket kan medføre overophedning eller brand.

DA

SIKKERHEDSFORSKRIFTER

	Batterierne må hverken oplades, demonteres eller kastes på åben ild. • Det kan få batterierne til at lække eller forårsage brand eller eksplosion.
	Lad ikke enheden køre i mere end 4 timer ved høj luftfugtighed (80% relativ fugtighed eller mere) og/eller ved åbne vinduer eller yderdør. • Det kan forårsage vandkondensering inde i airconditionanlægget, som drypper, så møbler bliver våde og tager skade. • Vandkondenseringen i airconditionanlægget kan være medvirkende til svampevækst som f.eks. skimmel.
	Brug ikke enheden til specielle formål, f.eks. til opbevaring af fødevarer, dyrebur, væksthus eller opbevaring af præcisionsenheder eller kunstgenstande. • Dette kan forringe kvaliteten eller skade dyr og planter.
	Udsæt ikke forbrændingsenheder for en direkte luftstrøm. • Dette kan medføre ufuldstændig forbrænding.
	Put aldrig batterier i munden uanset årsag, du kan komme til at sluge dem. • Hvis batterier sluges, kan det medføre kvælning og/eller forgiftning.
	Sluk for enheden før rengøring, og tag stikket ud af stikkontakten eller sluk på afbryderen. • Det kan forårsage personskade, da ventilatoren inde i enheden roterer med høj hastighed under drift.
	Hvis enheden ikke skal bruges i længere tid, skal stikket tages ud af kontakten, og der skal slukkes på afbryderen. • Enheden kan samle snavs, hvilket kan medføre overophedning eller brand.
	Udskift alle batterier i fjernbetjeningen med nye af samme type. • Hvis du bruger gamle batterier sammen med nye, kan det medføre overophedning, lækage eller eksplosion.
	Skyl grundigt med rent vand, hvis du får batterivæske på huden eller på tøjet. • Hvis du får batterivæske i øjnene, skal du skylle dem grundigt med rent vand og omgående søge læge.
	Sørg for at området er veludluftet, hvis enheden bruges sammen med en forbrændingsenhed. • Utilstrækkelig ventilation kan forårsage iltmange.
	Sluk på afbryderen, hvis du hører torden og der er risiko for lynnedslag. • Enheden kan tage skade, hvis lynet slår ned.
	Når airconditionanlægget har været i brug i flere sæsoner, skal der ud over rengøring udføres eftersyn og vedligeholdelse. • Snavs eller støv på enheden kan forårsage en ubehagelig lugt, svampevækst som f.eks. skimmel eller tilstoppe afløbet, så der lækker vand fra indendørsenheden. Kontakt forhandleren vedrørende eftersyn og vedligeholdelse, som kræver specialviden og -kendskab.
	Betjen ikke kontrollerne med våde hænder. • Det kan forårsage elektrisk stød.
	Rengørikke airconditionanlægget med vand, og sæt ikke objekter, der indeholder vand, f.eks. en blomstervase, på det. • Det kan forårsage brand eller elektrisk stød.
	Træd ikke op på, og sæt ikke objekter på udendørsenheden. • Du kan komme til skade, hvis du eller objektet falder ned.

VIGTIGT

Snavsede filtre forårsager kondensering i airconditionanlægget, som medvirker til svampevækst som f.eks. skimmel. Det anbefales derfor at rengøre luftfiltrene hver 2. uge.

Kontroller, at de vandrette vinger er i lukket position, før enheden startes. Hvis enheden startes, mens de vandrette vinger er i åben position, vender de muligvis ikke tilbage til den korrekte position.

Vedrørende installation

⚠ ADVARSEL

	Kontakt forhandleren vedrørende installation af airconditionanlægget. • Det må ikke installeres af brugeren, da installationen kræver specialviden og -kendskab. Et forkert installeret airconditionanlæg kan forårsage vandlækage, brand eller elektrisk stød.
	Slut airconditionanlægget til en separat strømforsyning. • I modsat fald kan der opstå overophedning eller brand.
	Installer ikke airconditionanlægget på et sted, hvor der kan forekomme udsivning af brændbar gas. • Hvis der siver gas ud, som samler sig i nærheden af enheden, er der fare for eksplosion.
	Foretag jordforbindelsen korrekt. • Forbind ikke jordledningen til et gasrør, vandrør, en lynafleder eller et telefonjordkabel. Forkert jordforbindelse kan forårsage elektrisk stød.

⚠ FORSIGTIG

	Monter en fejlstrømsafbryder afhængig af installationsstedet for airconditionanlægget (f.eks. meget fugtige områder). • Hvis der ikke installeres en fejlstrømsafbryder, vil der være risiko for elektrisk stød.
	Kontroller, at afløbsvandet løber korrekt fra. • Hvis afløbet ikke er i orden, kan der dryppe vand ned fra indendørs-/udendørsenheden, så møbler bliver våde og tager skade.

I tilfælde af unormale forhold
Stop omgående brugen af airconditionanlægget, og kontakt forhandleren.

Vedrørende Wi-Fi-interfacet

⚠ ADVARSEL

(Forkert håndtering kan have alvorlige konsekvenser, herunder alvorlig personskade eller dødsfald).

	Dette apparat kan bruges af børn på 8 år og derover samt personer med nedsatte fysiske, sensoriske eller mentale evner eller manglende erfaring og viden, hvis det sker under overvågning eller efter vejledning i sikker brug af apparatet og hvis de forstår de medfølgende risici.
	Børn må ikke lege med apparatet. Rengøring og brugervedligeholdelse må ikke foretages af børn uden overvågning.
	Wi-Fi-interfacet må ikke anvendes i nærheden af medicinsk, elektrisk udstyr eller personer med medicinske enheder, som f.eks. en pacemaker eller implanteret defibrillator. • Dette kan medføre en ulykke pga. fejlfunktion i det medicinske udstyr.
	Wi-Fi-interfacet må ikke installeres i nærheden af automatiske styreenheder, som f.eks. automatiske døre eller brandalarmer. • Dette kan medføre ulykker pga. fejlfunktion.
	Berør ikke Wi-Fi-interfacet med våde hænder. • Dette kan medføre beskadigelse af enheden, elektrisk stød eller brand.
	Sprøjt ikke vand på Wi-Fi-interfacet og anvend det ikke i et badeværelse. • Dette kan medføre beskadigelse af enheden, elektrisk stød eller brand.
	Hvis Wi-Fi-interfacet tabes eller holderen eller kablet beskadiges, skal strømforsyningsstikket tages ud af stikkontakten eller afbryderen sættes på OFF. • Dette kan medføre brand eller elektrisk stød. Henvend dig i så tilfælde til forhandleren.

⚠ FORSIGTIG

(Forkert håndtering kan have følger, der omfatter person- eller bygningsskade).

	Træd ikke op på en ustabil trappestige for at opsætte eller rengøre Wi-Fi-interfacet. • Dette kan medføre personskade, hvis du falder ned.
	Wi-Fi-interfacet må ikke anvendes i nærheden af andre trådløse enheder, mikrobølgeovne, trådløse telefoner eller faxmaskiner. • Dette kan medføre fejlfunktion.

DA

BORTSKAFFELSE



Fig. 1

Henvend dig til forhandleren for råd vedrørende bortskaffelse af produktet.

Bemærk:

Dette symbol gælder kun for EU-lande.
Dette symbol er i overensstemmelse med direktiv 2012/19/EU paragraf 14 Oplysninger til brugere og tillæg IX, og/eller med direktiv 2006/66/EF paragraf 20 Oplysninger til slutbrugere og tillæg II.

Dit produkt fra MITSUBISHI ELECTRIC er designet og fremstillet med kvalitetsmaterialer og komponenter, der kan genindvindes og/eller genbruges.
Dette symbol viser, at elektrisk eller elektronisk udstyr, batterier og akkumulatorer ikke må bortskaffes sammen med almindeligt husholdningsaffald efter endt levetid.
Hvis der er trykt et kemisk symbol under symbolet (Fig. 1), betyder det, at batteriet eller akkumulatoren indeholder en bestemt koncentration af et tungmetal.
Dette angives som følger:
Hg: kviksølv (0,0005 %), Cd: cadmium (0,002 %), Pb: bly (0,004 %)
I EU er der særlige indsamlingsordninger for brugte elektriske og elektroniske produkter, batterier og akkumulatorer.
Bortskaf udstyret, batterier og akkumulatorer korrekt på en lokal affalds-/genbrugsplads.
Hjælp os med at bevare det miljø, vi lever i!

DELENES BETEGNELSE

Indendørsenhed

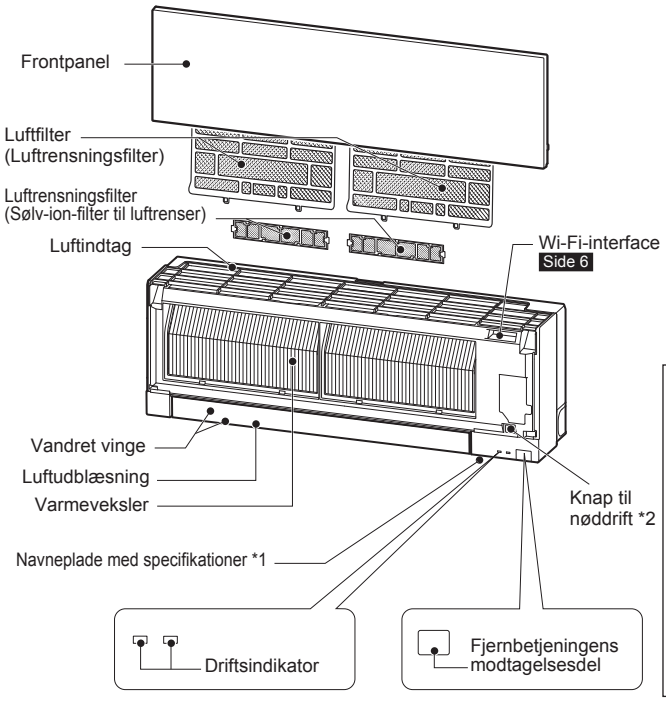

Udendørsenhed

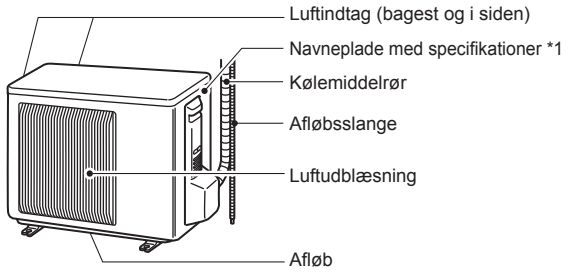

Udendørsenheder kan have forskelligt udseende.

*1 Produktionsår og -måned er angivet på navnepladen med specifi kationer.

*2 Når fjernbetjeningen ikke kan benyttes...

Nøddrift kan aktiveres ved at trykke på nøddriftknappen (E.O. SW) på indendørsenheden. Hver gang der trykkes på E.O. SW (nøddriftknappen), ændres tilstanden i følgende rækkefølge:

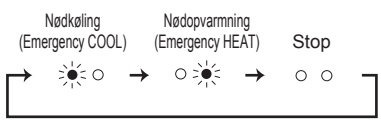

☀ : Lys
○ : Lyser ikke

Indstillet temperatur: 24°C
Ventilatorhastighed: Medium
Vandret vinge: Auto

KLARGØRING FØR ANVENDELSEN

Før anvendelse: Sæt strømforsyningsstikket i stikkontakten og/eller slå afbryderen til.

Installation af fjernbetjeningens batterier

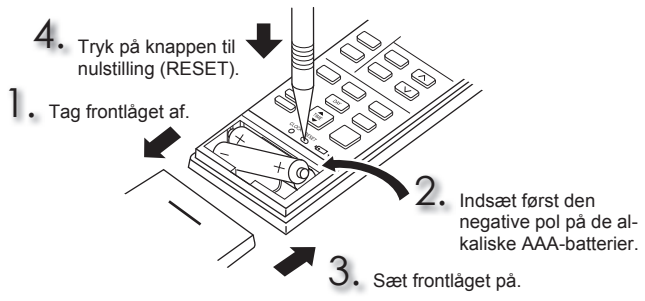

Indstilling af aktuel tid

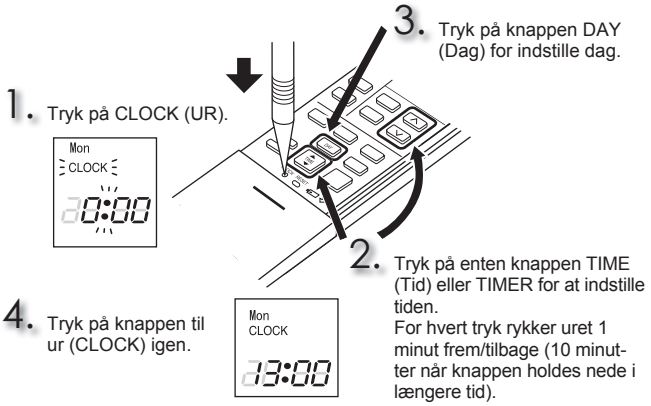

DA

KLARGØRING FØR ANVENDELSEN

Fjernbetjening

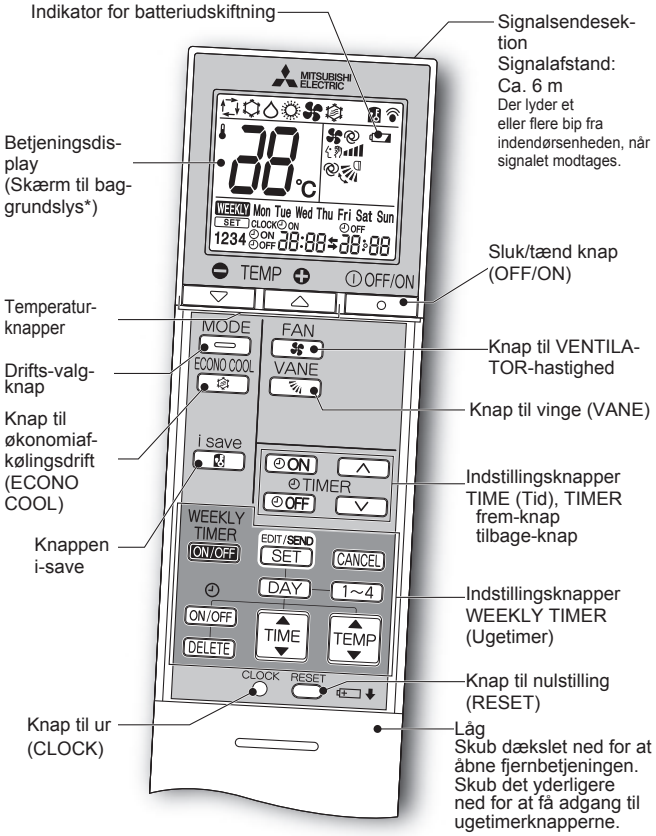

* Baggrundslyset tændes, når fjernbetjeningen er i brug.
Baggrundslyset slukkes, hvis fjernbetjeningen ikke er i brug i et stykke tid.

Brug kun den fjernbetjening, der følger med enheden.
Brug ikke andre fjernbetjeninger.
Hvis 2 eller flere indendørsenheder installeres i nærheden af hinanden, vil en indendørsenhed, der ikke skal betjenes, muligvis reagere på fjernbetjeningen.

TIME (Tid), TIMER-indstillingsknap

Sæt tiden frem/tilbage

ON (tændingstimer) : Enheden starter på det indstillede tidspunkt.

OFF (slukningstimer) : Enheden slukker på det indstillede tidspunkt.

Tryk på ∧ (frem) og ∨ (tilbage) for at indstille tiden på timeren.

Indstillingsknapper WEEKLY TIMER (Ugetimer)

Tryk på EDIT/SEND SET for at gå til ugetimerindstilling.

Tryk på DAY og 1~4 for at vælge indstillingsdag og nummer.

Mon → Tue → Wed → Thu → Fri → Sat → Sun
Mon Tue Wed Thu Fri Sat Sun ←

Tryk på ON/OFF, TIME og TEMP for at indstille TÆND/SLUK, tid og temperatur.

Tryk på EDIT/SEND SET for at afslutte og sende ugetimerindstillingen.

Tryk på WEEKLY TIMER ON/OFF for at aktivere ugetimeren. (WEEKLY lyser).

Tryk på WEEKLY TIMER ON/OFF for at deaktivere ugetimeren. (WEEKLY slukkes).

OFF/ON — Sluk/tænd knap (OFF/ON)

MODE — Drifts-valgknap

(AUTO) → (AFKØLING) → (TØRRING) → (OPVARMNING) → (VENTILATOR)

Temperaturknapper

Ved hvert tryk hæves temperaturen med 1°C.

FAN — Knap til VENTILATOR-hastighed

(AUTO) → (Stille) → (Langsom) → (Med.) → (Høj) → (Superhøj)

VANE — Knap til op-ned luftstrøm

(AUTO) → (1) → (2) → (3) → (4) → (5) → (SVINGNING)

Luftstrømsretning venstre-højre

Flyt den lodrette vinge manuelt, før driften startes.

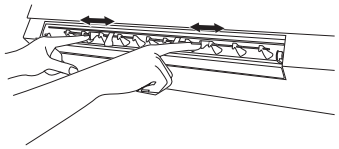

i save — Knappen i-save

Et forenklet sæt tilbagefunktioner gør det muligt at hente den foretrukne (forudindstillede) indstilling igen med et enkelt tryk på knappen i save. Tryk på knappen igen for at gå tilbage til den foregående indstilling med det samme.

ECONO COOL — Knap til økonomiafkølingsdrift (ECONO COOL)

Den indstillede temperatur og luftstrømmens retning ændres automatisk af mikroprocessoren.

DA

RENGØRING

Vejledning:

- Sluk for strømtilførslen eller på afbryderen før rengøringen.
- Pas på ikke at røre ved metaldelene med hænderne.
- Brug ikke rensebenzin, fortynder, skurepulver eller insektmidler.
- Brug kun fortyndede milde rengøringsmidler.
- Brug ikke en skurebørste, hård svamp eller lignende.
- Undlad at lade den vandrette vinge ligge i vand eller skylle den.
- Brug ikke vand, der er varmere end 50°C.
- Udsæt ikke dele for direkte sollys, varme eller åben ild for at tørre dem.
- Vær forsigtig, da ventilatoren ellers kan revne eller gå i stykker på anden vis.

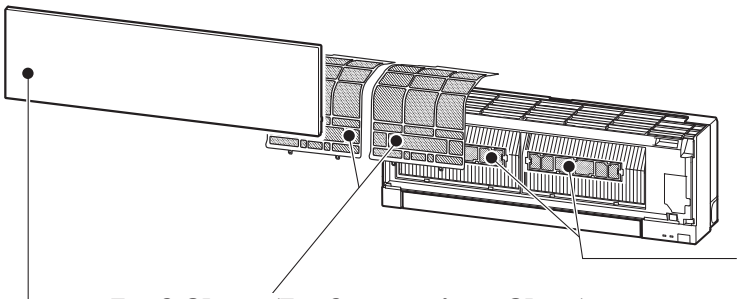

Luftfilter (Luftrensningsfilter)

- **Rengøres hver 2. uge**
- Fjern snavs med en støvsuger, eller skyl filteret med vand.
- Tør det omhyggeligt i skyggen efter afvaskning med vand.

Frontpanel

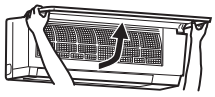

1. Løft frontpanelet, til der høres en kliklyd.
2. Luk frontpanelet omhyggeligt, og tryk på de steder, der er angivet med pilene.

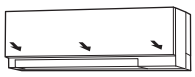

3. Rengør frontpanelet uden af afmontere det fra enheden.
   - Tør af med en blød, tør klud. Der følger kun en speciel blød, tør klud med type MSZ-EF**VGB.
   - Brug den specielle BLØDE, TØRRE KLUD. Delnummer MAC-1001CL-E
   - Lad ikke frontpanelet ligge i vand.

! Vigtigt

- **Indendørsenhedens overflade bliver nemt ridset, så gnid og slå ikke på den med noget hårdt. Behandl også frontpanelet forsigtigt ved montering og afmontering, så det ikke ridses.**
- **Brug ikke slibende rengøringsmidler, så overfladen på indendørsenheden ridses.**
- **Der kommer let fingeraftryk på indendørsenhedens overflade. Tør dem forsigtigt af med en tør, blød klud, hvis de kan ses.**
- **Følg vejledningen, der følger med en almindelig, imprægneret klud.**
- **Lad ikke frontpanelet være åbent i længere tid.**

Luftrensningsfilter (Sølv-ion-filter til luftrenser)

Hver 3. måned:

- Fjern snavs med en støvsuger.

Hvis snavset ikke kan fjernes vha. en støvsuger:

- Læg filteret og dets ramme i blød i lunkent vand, og skyl det bagefter.
- Tør det omhyggeligt i skyggen efter vask. Monter alle tappe på luftfilteret.

Hvert år:

- Udskift det med et nyt luftrensningsfilter for at opnå den bedste ydeevne.
- Delnummer MAC-2370FT-E

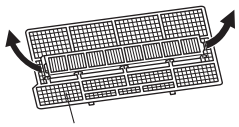

Træk for at fjerne luftfilteret

! Vigtigt

- **Rengør filtrene med jævne mellemrum for at opnå den bedste ydeevne og reducere strømforbruget.**
- **Snavsede filtre forårsager kondensering i aircondition-anlægget, som medvirker til svampevækst som f.eks. skimmel. Det anbefales derfor at rengøre luftfiltrene hver 2. uge.**

DA

Disse oplysninger er baseret på **RÅDETS FORORDNING (EU) Nr. 528/2012**

MODELNAVN	Behandlet artikel (Delnavne)	Virksomme stoffer (CAS-nummer)	Egenskab	Brugsanvisning (Information om sikker håndtering)
MSZ-EF18/22/25/35/42/50VGW MSZ-EF18/22/25/35/42/50VGB MSZ-EF18/22/25/35/42/50VGS MSZ-EF18/22/25/35/42/50VGKW MSZ-EF18/22/25/35/42/50VGKB MSZ-EF18/22/25/35/42/50VGKS	FILTER	Sølv-zink-zeolit (130328-20-0) Sølvnatriumhydrogenzirconium-fosfat (265647-11-8) 2-octyl-2H-isothiazol-3-one (OIT) (26530-20-1)	Antibakteriel Antiskimmel	• Dette produkt må kun anvendes i overensstemmelse med anvisningerne i brugsanvisningen og til det tilsigtede formål. • Tag ikke produktet i munden. Opbevares utilgængeligt for børn.
MAC-2370FT-E	FILTER	Sølv-zink-zeolit (130328-20-0)	Antibakteriel	• Dette produkt må kun anvendes i overensstemmelse med anvisningerne i brugsanvisningen og til det tilsigtede formål. • Tag ikke produktet i munden. Opbevares utilgængeligt for børn.

TILSLUTNING AF Wi-Fi-INTERFACET (kun VGK-typen)

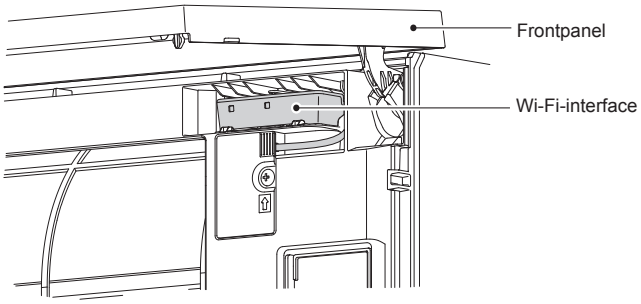

Dette Wi-Fi-interface videresender statusoplysninger og kontrollerer kommandoerne fra MELCloud, når det er tilsluttet en indendørsenhed.

Bemærk:

- Opret forbindelse mellem Wi-Fi-interfacet og routeren. Se OPSÆTNINGSMANUALEN og SETUP QUICK REFERENCE GUIDE (HURTIG REFERENCEVEJLEDNING TIL OPSÆTNING), der følger med enheden.
- OPSÆTNINGSMANUALEN findes ved at gå ind på hjemmesiden herunder. http://www.melcloud.com/Support
- MELCloud brugermanualen findes ved at gå ind på hjemmesiden herunder. http://www.melcloud.com/Support

SPECIFIKATIONER

Model	Indstil navn			—		MSZ-EF25VG(H)		MSZ-EF35VG(H)		MSZ-EF42VG		MSZ-EF50VG	
	Indendørs			MSZ-EF18VG(K)(W/B/S) MSZ-EF22VG(K)(W/B/S)		MSZ-EF25VG(K)(W/B/S)		MSZ-EF35VG(K)(W/B/S)		MSZ-EF42VG(K)(W/B/S)		MSZ-EF50VG(K)(W/B/S)	
	Udendørs			—		MUZ-EF25VG(H)		MUZ-EF35VG(H)		MUZ-EF42VG		MUZ-EF50VG	
Funktion				Afkøling	Opvarmning	Afkøling	Opvarmning	Afkøling	Opvarmning	Afkøling	Opvarmning	Afkøling	Opvarmning
Strømforsyning				~ /N, 230 V, 50 Hz									
Kapacitet			kW	—	—	2,5	3,2	3,5	4,0	4,2	5,4	5,0	5,8
Indgang			kW	—	—	0,54	0,700	0,910	0,950	1,200	1,455	1,540	1,560
Vægt	Indendørs		kg	11,5									
	Udendørs		kg	—		31		34		35		40	
Kølevæskekapacitet (R32)			kg	—		0,62		0,74		0,74		1,05	
IP-kode	Indendørs			IP 20									
	Udendørs			—		IP 24							
Tilladt overdriftstryk	LP ps		MPa	—		2,77							
	HP ps		MPa	4,17									
Støjniveau (SPL)	Indendørs (superhøj/høj/ med./langsom/Stille)		dB(A)	42/36/29/ 23/19	45/37/29/ 24/21	42/36/29/ 23/19	45/37/29/ 24/21	42/36/30/ 24/21	46/38/30/ 24/21	43/39/35/ 31/28	48/41/35/ 30/28	43/40/36/ 33/30	49/43/37/ 33/30
	Udendørs		dB(A)	—		47	48	49	50	50	51	52	52

Indendørsspecifikation for multiforbindelse FORORDNING (EU) 2016/2281

Model	Indendørs			MSZ-EF18VG(K) (W/B/S)	MSZ-EF22VG(K) (W/B/S)	MSZ-EF25VG(K) (W/B/S)	MSZ-EF35VG(K) (W/B/S)	MSZ-EF42VG(K) (W/B/S)	MSZ-EF50VG(K) (W/B/S)
Kapacitet	Afkøling	Sensibel	kW	1,72	2,04	2,30	2,80	3,02	3,55
		Latent	kW	0,08	0,16	0,20	0,70	1,18	1,45
	Opvarmning		kW	2,10	2,50	2,90	4,00	4,80	5,70
Indgang			kW	0,027	0,027	0,027	0,031	0,031	0,034
Støjniveau (Lydeffektniveau)	Superhøj/høj/med./ langsom/stille		dB(A)	60/54/47/41/39	60/54/47/41/39	60/54/47/41/39	60/54/47/42/39	60/57/53/49/46	60/57/53/50/47

DA

Garanteret operationsområde

		Indendørs	Udendørs	
			MUZ-EF25/35/42/50VG	MUZ-EF25/35VGH
Afkøling	Øvre grænse	32°C DB 23°C WB	46°C DB —	46°C DB —
	Øvre grænse	21°C DB 15°C WB	-10°C DB —	-10°C DB —
Op-varm-ning	Øvre grænse	27°C DB —	24°C DB 18°C WB	24°C DB 18°C WB
	Øvre grænse	20°C DB —	-15°C DB -16°C WB	-20°C DB -21°C WB

DB: Tørtemperatur
WB: Vådtemperatur

Bemærk:

1. Nominel effekt
   Afkøling — Indendørs: 27°C DB, 19°C WB
   Udendørs: 35°C DB
   Opvarmning — Indendørs: 20°C DB
   Udendørs: 7°C DB, 6°C WB
2. EF18/22 har ingen specifikationer for enkeltkombination. Disse indendørsmodeller er kun til multisystem-airconditionanlægget. Specifikationer til multisystemet kan fås hos forhandleren og/eller findes i kataloget.

Wi-Fi-interface

Model	MAC-577IF2-E
Indgangsspænding	DC12,7 V (fra indendørsenhed)
Strømforbrug	MAKS. 2 W
Størrelse H×B×D (mm)	73,5×41,5×18,5
Vægt (g)	46 (inkl. kabel)
Senderens effektniveau (MAKS.)	20 dBm @IEEE 802.11b
RF-kanal	1 kanal ~ 13 kanaler (2412~2472 MHz)
Radioprotokol	IEEE 802.11b/g/n (20)
Kryptering	AES
Godkendelse	WPA2-PSK
Softwareversion	XX.00

Overensstemmelseserklæringen findes ved at gå ind på hjemmesiden herunder.
http://www.melcloud.com/Support

HVIS DER ER TEGN PÅ, AT DER ER OPSTÅET PROBLEMER

I følgende tilfælde skal du slukke for airconditionanlægget og henvende dig til forhandleren.

- Hvis der siver vand ud, eller det drypper fra indendørsenheden.
- Når driftsindikatoren blinker.
- Hvis afbryderen udløses ofte.
- Signalet fra fjernbetjeningen modtages ikke i et værelse, hvor et lysstofrør af elektronisk tænd/sluk type (lysstofrør af invertertypen) anvendes.
- Driften af airconditionanlægget forstyrrer radio- eller TV-modtagelse. Det kan være nødvendigt at installere en forstærker til påvirkede apparat.
- Når der høres en unormal lyd.
- Hvis der konstateres kølemiddellækage.