Indholdsfortegnelse

1. Sikkerhedsforanstaltninger 162
2. Valg af installationssted 163
3. Installationsdiagram 164
4. Installation af indendørsenheden 164
5. Kølemiddelrørarbejde 166
6. Drænrørarbejde 168
7. Elektrisk arbejde 169
8. Testkørsel 176
9. Systemkontrol 178
10. Installation af gitteret 178
11. Nem vedligeholdelsesfunktion 181

Bemærk:
Udtrykket "Ledningsforbundet fjernbetjening" i denne installationsvejledning refererer kun til PAR-33MAA. Se enten installationsvejledningen eller start-indstillingsvejledningen, der ligger i disse kasser, hvis du har behov for yderligere oplysninger om den anden fjernbetjening.

1. Sikkerhedsforanstaltninger

- **► Læs alle "Sikkerhedsforanstaltninger", før De installerer enheden.**
- **► "Sikkerhedsforanstaltninger" er en oversigt over vigtige sikkerhedspunkter. Disse skal følges.**
- **► Oplys det lokale elselskab om anlægget, eller indhent deres tilladelse, før udstyret sluttes til strømforsyningen.**

BETYDNINGEN AF DE SYMBOLER, DER VISES PÅ ENHEDEN

	**ADVARSEL** (Risiko for brand)	Dette symbol gælder kun for R32-kølemiddel. Kølemiddeltypen står på udendørsenhedens navneplade. Hvis kølemiddeltypen er R32, anvender denne enhed et brændbart kølemiddel. Hvis kølemiddel lækker og kommer i kontakt med ild eller varmeenheder, dannes der skadelig gas, og der opstår risiko for brand.
	Læs omhyggeligt BETJENINGSVEJLEDNINGEN før drift.	
	Servicepersonale skal omhyggeligt læse BETJENINGSVEJLEDNINGEN og INSTALLATIONSVEJLEDNINGEN før drift.	
	Yderligere oplysninger fremgår af BETJENINGSVEJLEDNINGEN, INSTALLATIONSVEJLEDNINGEN osv.	

Symboler anvendt i teksten

⚠ **Advarsel:**
Beskriver sikkerhedsforanstaltninger, der skal træffes, for at undgå personskade eller dødsfald.

⚠ **Forsigtig:**
Beskriver forholdsregler, der skal træffes, for at forhindre at enheden bliver beskadiget.

Symboler anvendt i illustrationerne

⏚ : Angiver en del, der skal jordforbindes.

⃠ : Må ikke gøres.

Efter afslutning af installationsarbejdet skal "Sikkerhedsforanstaltninger", brugen og vedligeholdelsen af enheden forklares for kunden ifølge betjeningsvejledningen. Desuden skal der foretages en testkørsel for at sikre normal funktion. Både installations- og betjeningsvejledningen skal overdrages til brugeren. Disse vejledninger skal gives videre til efterfølgende brugere.

⚠ **Advarsel:**
- **Læs etiketterne på hovedenheden omhyggeligt.**
- **Bed forhandleren eller et autoriseret firma om at installere, flytte og reparere enheden.**
- **Brugeren bør aldrig forsøge at reparere enheden eller flytte den til en anden placering.**
- **Enheden må ikke modificeres.**
- **Følg anvisningerne i installationsvejledningen ved installation og flytning, og brug det værktøj og de rørdele, der er specifikt beregnet til anvendelse sammen med det kølemiddel, der er specificeret i installationsvejledningen til udendørsenheden.**
- **For at minimere risikoen for beskadigelse som følge af jordskælv, tyfoner eller kraftigt stormvejr skal enheden installeres ifølge vejledningen. En ukorrekt installeret enhed kan falde ned og forårsage beskadigelse eller kvæstelser.**
- **Enheden skal monteres fast og sikkert på en underkonstruktion, der kan bære dens vægt.**
- **Apparatet skal opbevares på et godt ventileret sted, hvor rumstørrelsen svarer til det rumareal, der er specificeret for drift.**
- **Hvis klimaanlægget installeres i et lille eller lukket rum, skal der tages forholdsregler for at forhindre, at kølemiddelkoncentrationen i rummet overstiger sikkerhedsgrænsen i tilfælde af kølemiddellækage. Hvis der opstår lækage af kølemidlet, som forårsager overskridelse af koncentrationsgrænsen, kan der opstå livsfare på grund af manglende ilt i rummet.**
- **Hold gasbrændere, elektriske varmeapparater og andre brandkilder (antændelseskilder) væk fra det sted, hvor installation, reparation og andet arbejde på klimaanlægget udføres.**
  Hvis kølemidlet kommer i kontakt med åben ild, frigives giftige gasser.
- **Ventiler rummet hvis der opstår kølemiddellækage under driften. Hvis kølemidlet kommer i kontakt med åben ild, afgives der giftige gasser.**
- **Alle elinstallationsarbejder skal udføres af en faguddannet elinstallatør og ifølge de lokale bestemmelser og instruktionerne i denne vejledning.**
- **Brug kun de anviste kabler til kabelføring. Kabelforbindelserne skal være sikre, så der ikke er belastning af terminalforbindelserne. Undgå desuden at sammensplejse kabler til kabelføring (medmindre andet er anvist i dette dokument). Manglende overholdelse af disse instruktioner kan medføre overophedning eller brand.**
- **Ved installation, flytning eller serviceeftersyn af klimaanlægget må der kun anvendes det specificerede kølemiddel, der står på udendørsenheden, til fyldning af kølemiddelrørene. Det må ikke blandes med nogen anden type kølemiddel, og der må ikke være luft tilbage i rørene.**
  Hvis der blandes luft sammen med kølemidlet, kan det forårsage et unormalt højt tryk i kølemiddelrøret og resultere i en eksplosion og andre farlige situationer.
  Hvis der bruges andre kølemidler end det, der er specificeret for systemet, forårsager det mekanisk driftssvigt eller funktionsfejl i systemet eller nedbrud af enheden. I værste fald kan det føre til en alvorlig hindring for produktsikkerheden.
- **Apparatet skal installeres i overensstemmelse med nationale lovbestemmelser for elektrisk installation.**
- **Dette apparat er ikke beregnet til at blive brugt af personer (herunder børn) med nedsatte fysiske, sensoriske eller mentale evner eller manglende erfaring og viden, medmindre det sker under overvågning, eller de vejledes i brugen af apparatet af en person, der er ansvarlig for deres sikkerhed.**
- **Børn skal overvåges for at sikre, at de ikke leger med apparatet.**
- **Klemkassens dæksel på enheden skal skrues godt fast.**
- **Hvis forsyningsledningen er beskadiget, skal den udskiftes af producenten, serviceteknikeren eller en lignende kvalificere person for at undgå fare.**
- **Brug kun tilbehør, der er godkendt af Mitsubishi Electric og lad en forhandler eller en autoriseret tekniker installere dem.**
- **Når installationen er afsluttet, kontrolleres for kølemiddellækager. Hvis kølemiddel løber ud i rummet og kommer i kontakt med åben ild (f.eks. flammen på en opvarmningsenhed eller et transportabelt kogeudstyr), vil der opstå giftige gasser.**
- **Forsøg ikke at fremskynde afrimningsprocessen eller at rengøre på andre måder end dem, der er anbefalet af producenten.**
- **Udstyret skal opbevares i et lokale uden kontinuerlige antændelseskilder (f.eks. åben ild, et tændt gasapparat eller et tændt, elektrisk varmeapparat).**
- **Må ikke gennembores eller brændes.**
- **Vær opmærksom på, at kølemiddel muligvis ikke kan lugtes.**
- **Rørledninger skal beskyttes mod fysisk skade.**
- **Installation af rørledning skal være minimal.**
- **Nationale gasbestemmelser skal overholdes.**
- **Hold de nødvendige ventilationsåbninger fri for forhindringer.**
- **Brug ikke loddemetal til lav temperatur ved lodning af kølemiddelrørene.**
- **Udluft rummet tilstrækkeligt under lodning. Kontroller, at der ikke befinder sig farlige eller brændbare materialer i nærheden. Ved udførelse af arbejdet i et lukket eller lille rum eller på et lignende sted skal det før arbejdet sikres, at der ikke er kølemiddellækager. Hvis kølemiddellækager akkumuleres, kan de antændes, eller giftig gas kan blive frigivet.**

1. Sikkerhedsforanstaltninger

1.1. Inden installationen (Miljø)

⚠ Forsigtig:

- Brug ikke enheden i usædvanlige omgivelser. Hvis klimaanlægget installeres i områder, hvor det udsættes for damp, flygtig olie (inklusive maskinolie), eller svovlholdige gasser, områder med højt saltindhold som f.eks. ved havet, kan ydelsen blive betydelig nedsat og de indvendige dele kan blive beskadiget.
- Installer ikke enheden på steder, hvor brændbare gasser kan slippe ud, opstå, strømme eller samle sig. Hvis der samler sig brændbare gasser omkring enheden , kan det medføre brand eller eksplosion.
- Sørg for at madvarer, planter, kæledyr i bur, kunstværker eller præcisionsinstrumenter ikke befinder sig i den direkte luftstrøm fra indendørs enheden eller for tæt på enheden, da disse ting kan lide skade ved temperaturændringer eller dryppende vand.
- Hvis rummets luftfugtighed overstiger 80% eller hvis drænledningen tilstoppes, kan der dryppe vand fra indendørs enheden. Installer ikke indendørs enheden hvor sådan drypning kan forårsage skader.
- Hvis enheden installeres i et hospital eller et kommunikationsrum, skal man være forberedt på støj og elektronisk interferens. Omformere, husholdningsapparater, højfrekvent medicinsk udstyr og radiokommunikationsudstyr kan forårsage, at klimaanlægget fungerer forkert eller ødelægges. Klimaanlægget kan også påvirke medicinsk udstyr, kommunikationsudstyr, kvaliteten af skærmbilleder og influere på medicinsk behandling.

1.2. Inden installation eller flytning

⚠ Forsigtig:

- Enhederne skal transporteres med stor forsigtighed. Der skal mindst to personer til at håndtere enheden, da den vejer 20 kg eller mere. Løft ikke i emballagebåndene. Bær beskyttelseshandsker, da hænderne kan blive kvæstet af ribberne eller andre dele.
- Sørg for at bortskaffe emballagen efter gældende regler. Emballagematerialer, som f.eks. søm og andre metal- eller trædele kan forårsage rifter eller andre kvæstelser.
- Det er nødvendigt at isolere kølemiddelrøret for at undgå kondensdannelse. Hvis kølemiddelrøret ikke isoleres ordentligt, vil der dannes kondensvand.
- Anbring varmeisolering på rørene for at forhindre kondensdannelse. Hvis drænrøret ikke installeres korrekt, kan det medføre vandlækage og dermed beskadigelse af loftet, gulvet, møbler eller andre ejendele.
- Klimaanlægget må ikke rengøres med vand. Dette kan medføre elektrisk stød.
- Spænd alle brystmøtrikker efter specifikationerne med en momentnøgle. Hvis der spændes for stramt, kan brystmøtrikken knække efter et stykke tid.
- Hvis enheden kører i lang tid, og luften over loftet har en høj temperatur/høj luftfugtighed (dugpunkt over 26 °C), kan der dannes kondens i indendørsenheden eller loftsmaterialerne. Når enhederne anvendes under disse forhold, skal der tilføjes isolerende materiale (10-20 mm) på hele enhedens overflade og loftsmaterialerne for at undgå kondens.

1.3. Inden el-arbejde

⚠ Forsigtig:

- Sørg for at installere hovedafbrydere. Hvis de ikke installeres, kan der opstå elektrisk stød.
- Brug standard kabler med tilstrækkelig kapacitet til forsyningsledningerne. Ellers kan der opstå kortslutning, overophedning eller brand.
- Ved installation af forsyningsledningerne må der ikke være træk i kablerne.
- Sørg for at jordforbinde enheden. Hvis enheden ikke er korrekt jordet, kan det resultere i elektrisk stød.
- Brug mekaniske effektafbrydere (HFI-relæ, hovedafbryder (+B sikring) og effektafbryder i støbt hus) med den specificerede kapacitet. Hvis effektafbryderens kapacitet er større end den specificerede kapacitet, kan det resultere i nedbrud eller brand.

1.4. Inden start af testkørsel

⚠ Forsigtig:

- Tænd hovedafbryderen mere end 12 timer før start af driften. Hvis driften startes straks efter, at hovedafbryderen er tændt, kan der opstå alvorlige skader på de indvendige dele.
- Inden start af driften skal det kontrolleres, at alle paneler, beskyttelsesdæksler og andre beskyttelsesdele er korrekt monteret. Roterende, varme eller højspændings dele kan forårsage kvæstelser.
- Klimaanlægget må ikke anvendes, uden at luftfilteret er sat på plads. Hvis luftfilteret ikke er monteret, kan der samle sig støv, hvilket kan resultere i nedbrud.
- Rør ikke ved nogen kontakt med våde eller fugtige hænder. Dette kan medføre elektrisk stød.
- Berør ikke kølemiddelrørene med de bare hænder under driften.
- Efter standsning af driften skal der ventes i mindst 5 minutter, inden der slukkes på hovedafbryderen. Ellers kan det resultere i vandlækage eller nedbrud.

2. Valg af installationssted

2.1. Indendørsenhed

- Hvor luftstrømmen ikke blokeres.
- Hvor der spredes kølig luft i hele rummet.
- Hvor den ikke udsættes for direkte sol.
- Med en afstand på 1 m eller mere til et tv eller en radio (så billedforvrængning eller interferens undgås).
- Så langt væk som muligt fra lysstofrør eller glødelamper (så klimaanlægget kan styres normalt med den trådløse fjernbetjening).
- Hvor luftfiltret nemt kan tages af og udskiftes.

⚠ **Advarsel:**

Monter indendørsenheden i et loft, der kan være vægten af enheden.

2.2. Montering af trådløs fjernbetjening (til SLP-2FAL*)

- Monteringssted
  - Hvor den er nem at anvende og se.
  - Hvor børn ikke kan få fat i den.
- Montering

  Vælg et sted ca. 1,2 m over gulvet. Kontrollér, at signalerne fra fjernbetjeningen kan modtages af indendørsenheden (et "bip" eller "bip-bip" høres). Monter derefter holderen til fjernbetjeningen på en stolpe eller væggen, og sæt den trådløse fjernbetjening på.

Det er ikke sikkert at signalet fra fjernbetjeningen kan modtages i et værelse med lysstofrør med cyklisk tændingsstabilisator, med høj spændingspuls eller pulserende oscillator.

3. Installationsdiagram

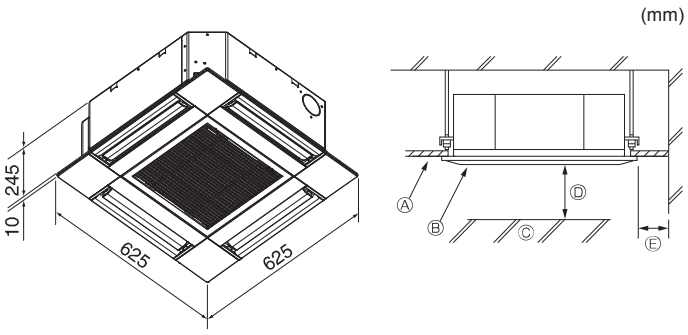

Fig. 3-1

3.1. Indendørsenhed (Fig. 3-1)

Ⓐ Loft
Ⓑ Gitter
Ⓒ Forhindring
Ⓓ Min. 1000 mm
Ⓔ Min. 500 mm (hele periferien)
Ved indstilling af vedligeholdelsespladsen for Ⓔ skal den som minimum være 700 mm.

⚠ **Advarsel:**
Monter indendørsenheden i et loft, der kan bære vægten af enheden.

3.2. Udendørsenhed

Se installationsvejledningen til udendørsenheden.

4. Installation af indendørsenheden

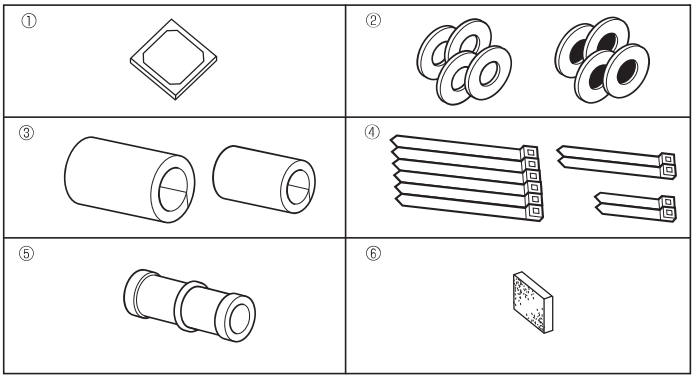

Fig. 4-1

4.1. Kontrollér tilbehørsdelene til indendørsenheden (Fig. 4-1)

Indendørsenheden skal være leveret sammen med følgende tilbehørsdele.

	Tilbehørsdelens navn	Antal
①	Installationsskabelon	1
②	Spændskiver (med isolering) Spændskiver (uden isolering)	4 4
③	Rørafdækning (til kølerørssamling) Lille diameter (væske) Stor diameter (gas)	 1 1
④	Bånd (stort) Bånd (medium) Bånd (lille)	6 2 2
⑤	Afløbsmuffe	1
⑥	Isolering	1

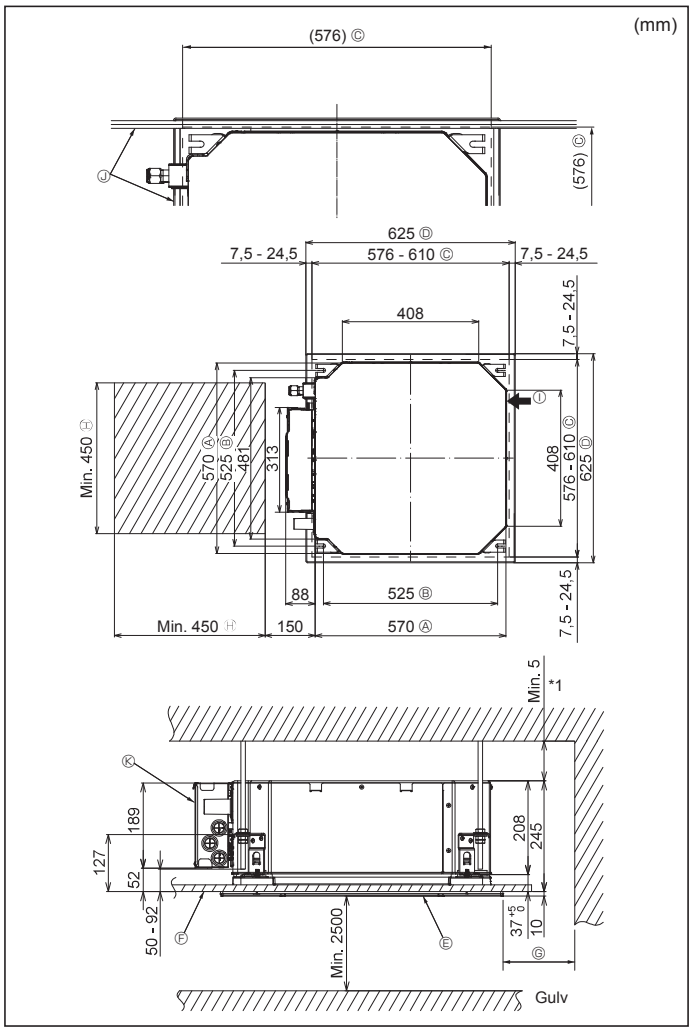

Fig. 4-2

4.2. Åbninger mod loft og placering for installation af suspensionsbolt (Fig. 4-2)

⚠ **Forsigtig:**
Installer indendørsenheden mindst 2,5 m over gulv- eller jordhøjde.
For apparater, der ikke er tilgængelige for menigmand.

- Brug installationsskabelonen og måleanordningen (medfølger som tilbehør til gitteret) til at lave en åbning i loftet, så hovedenheden kan installeres som vist i diagrammet. (Det vises, hvordan skabelon og måleanordning anvendes).
  * Kontrollér dimensionerne på skabelon og måleanordning inden brug, da de ændrer sig som følge af udsving i temperatur og luftfugtighed.
  * Loftsåbningens mål kan justeres inden for det område, der fremgår af følgende diagram. Centrér hovedenheden mod loftets åbning, så de modstående sider i alle mellemrum har samme afstand.
- Anvend M10 (3/8") suspensionsbolte.
  * Suspensionsbolte skal indkøbes lokalt.
- Installer sikkert, idet det kontrolleres, at der ikke er noget mellemrum mellem loftspanel og gitter og mellem hovedenhed og gitter.

Ⓐ Ydre side af hovedenhed
Ⓑ Boltstigning
Ⓒ Loftsåbning
Ⓓ Ydre side af gitter
Ⓔ Gitter
Ⓕ Loft
Ⓖ Min. 500 mm (hele periferien)
Ved indstilling af vedligeholdelsespladsen for Ⓖ skal den som minimum være 700 mm.
Ⓗ Vedligeholdelsesplads
Ⓘ Friskluftindtag
Ⓙ Vinkel
Ⓚ Boks med elektriske komponenter

* Gør plads til vedligeholdelse i enden ved boksen med elektriske komponenter.

*1 Ved installation i en eksisterende loftsenhedsplacering eller ved montering af yderligere varmeisolering skal pladsen hertil som minimum være 25 mm.

4. Installation af indendørsenheden

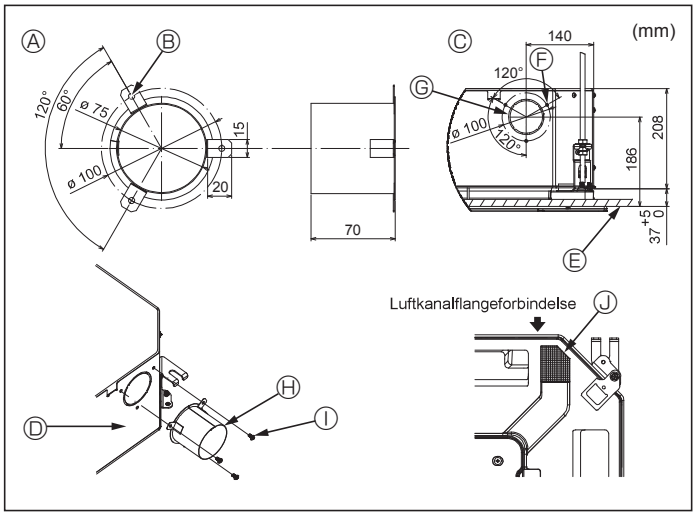

Fig. 4-3

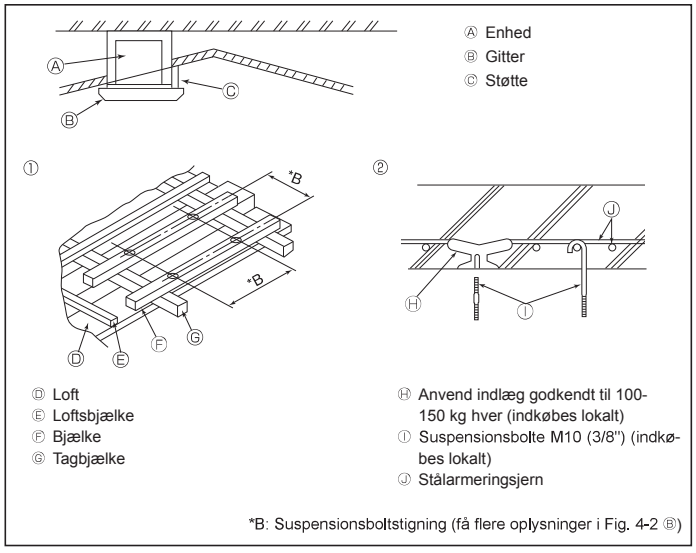

Fig. 4-4

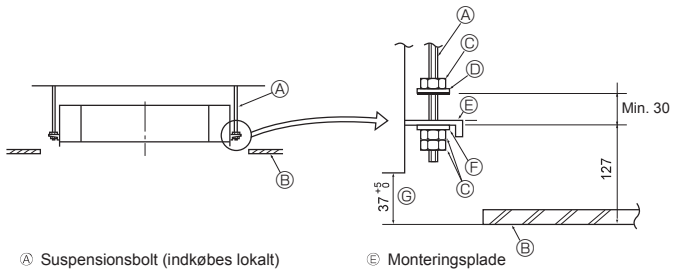

Fig. 4-5

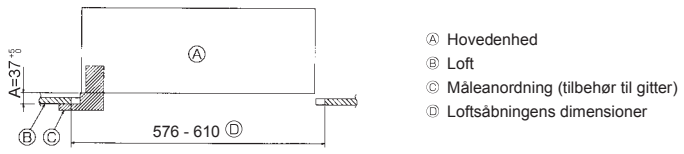

Fig. 4-6

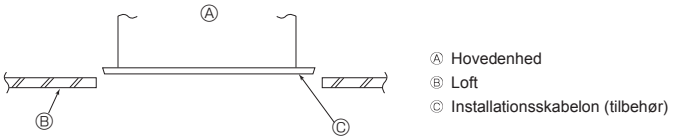

Fig. 4-7

4.3. Installation af luftkanal (i tilfælde af friskluftsindtag) (Fig. 4-3)

⚠ **Forsigtig:**
Forbindelse af luftkanalsventilator og klimaanlæg
Hvis en luftkanalventilator anvendes, skal den forbindes med klimaanlægget, når udeluft trækkes ind.
Lad ikke luftkanalventilatoren køre alene. Det kan forårsage kondensdryp.

Fremstilling af en luftkanalflange (fremstilles lokalt)
- Formen af luftkanalflangen vist til venstre anbefales.

Installation af luftkanalflange
- Skær udskæringsåbningen ud. Slå den ikke ud.
- Installer en luftkanalflange i indendørsenhedens udskæringshul med tre 4 × 10 pladeskruer, der fremstilles lokalt.

Installation af luftkanal (fremstilles lokalt)
- Fremstil en luftkanal, hvis indvendige diameter passer til luftkanalflangens udvendige diameter.
- Hvis miljøet over loftet er varmt og fugtigt, indpakkes luftkanalen i varmeisolering for at forhindre kondensdråber på væggen.

Fjern afløbsfordybningens isolering.

Ⓐ Luftkanalflangens anbefalede form (tykkelse: 0,8 eller mere)
Ⓑ 3 huller ø5
Ⓒ Detaljeret tegning af friskluftsindtag
Ⓓ Indendørsenhed
Ⓔ Loftsflade
Ⓕ 3 huller til pladeskrue
Ⓖ Udskæringshul ø73,4
Ⓗ Luftkanalflange (fremstilles lokalt)
Ⓘ 4 × 10 pladeskrue (fremstilles lokalt)
Ⓙ Isolering

4.4. Ophængningskonstruktion (giv ophængningsstedet en stærk konstruktion) (Fig. 4-4)

- Loftsarbejdet varierer afhængig af bygningens konstruktion. Med hensyn til detaljer bør du rådføre dig med bygningskonstruktører og indendørsarkitekter.

(1) Udstrækning for fjernelse af loft: Loftet skal holdes fuldstændig horisontalt, og loftfunderingen (skelet: trælister og listeholdere) skal forstærkes for at beskytte loftet mod vibrationer.
(2) Overskær og fjern loftsfunderingen.
(3) Forstærk enderne af loftsfunderingen, hvor denne er blevet skåret over, og tilføj loftsfundering for at sikre enderne af loftspladen.
(4) Når enheden installeres på et skrånende loft, fastgøres en støtte mellem loftet og gitteret og placeres, så enheden installeres horisontalt.

① Trækonstruktioner
- Anvend hanebjælker (enetages huse) eller etagebjælker (toetages huse) som forstærkningselementer.
- Træbjælker til ophængning af klimaanlæg skal være robuste, og deres sider skal være mindst 6 cm lange, hvis der ikke er mere end 90 cm mellem bjælkerne, og deres sider skal være mindst 9 cm lange, hvis der er 180 cm mellem bjælkerne. Størrelsen på suspensionsboltene skal være ø10 (3/8"). (Boltene leveres ikke sammen med enheden).

② Jernbetonkonstruktioner
Fastgør suspensionsboltene ved hjælp af den viste metode, eller anvend stål- eller træbøjler etc. til installation af suspensionsboltene.

4.5. Procedurer ved ophængning af enheden (Fig. 4-5)

Hæng hovedenheden op som vist i diagrammet.
1. Sæt i forvejen delene på suspensionsboltene i rækkefølgen: spændskiverne (med isolering), spændskiver (uden isolering) og møtrikker (dobbelte).
   - Monter spændskiven med pude, så isoleringen vender nedad.
   - Hvis de øverste spændskiver anvendes til at hænge hovedenheden op, skal de nederste spændskiver (med isolering) og møtrikker (dobbelte) monteres senere.
2. Løft enheden til den korrekte højde for suspensionsboltene for at indsætte monteringspladen mellem spændskiver, og fastgør den derefter omhyggeligt.
3. Hvis hovedenheden ikke kan justeres i forhold til monteringshullet i loftet, kan den justeres vha. et langhul i monteringspladen. (Fig. 4-6)
   - Trin A skal udføres inden for 37-42 mm. Hvis dette område ikke overholdes, kan det medføre beskadigelse.

4.6. Kontrol af hovedenhedens placering og spænding af suspensionsboltene (Fig. 4-7)

- Anvend måleanordningen, der er fastgjort til gitteret, til at kontrollere, at bunden af hovedenheden flugter korrekt med loftsåbningen. Vær opmærksom på at kontrollere dette, da der ellers kan forekomme kondensdryp som følge af lækning af luft etc.
- Kontrollér, at hovedenheden er nivelleret horisontalt. Dette gøres ved hjælp af et vaterpas eller et vinylrør fyldt med vand.
- Efter kontrol af hovedenhedens placering spændes suspensionsboltenes møtrikker omhyggeligt for at fastgøre hovedenheden.
- Installationsskabelonen kan anvendes som beskyttelse for at forhindre, at der kommer støv ind i hovedenheden, når gitrene ikke er monteret på enheden, eller når loftmaterialerne skal opsættes efter installation af enheden.

* Se instruktionerne på installationsskabelonen angående detaljer om montage.

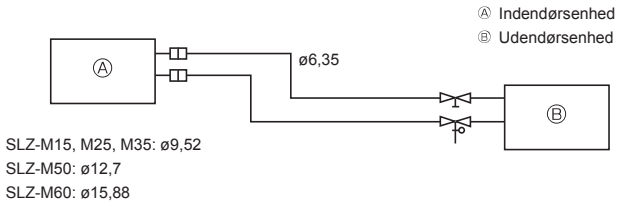

Fig. 5-1

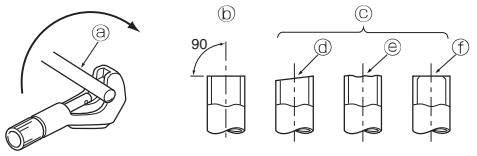

ⓐ Kobberrør
ⓑ God
ⓒ Ikke god
ⓓ Skæv
ⓔ Ujævn
ⓕ Renskåret

Fig. 5-2

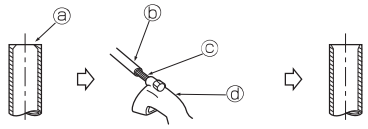

ⓐ Grat
ⓑ Kobberrør/slange
ⓒ Ekstra rival
ⓓ Rørskærer

Fig. 5-3

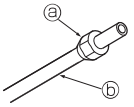

ⓐ Brystmøtrik
ⓑ Kobberrør

Fig. 5-4

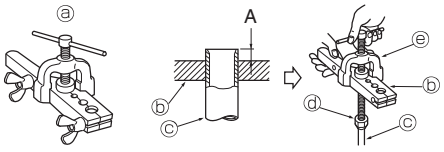

ⓐ Opkravningsværktøj
ⓑ Gevindskærer
ⓒ Kobberrør
ⓓ Brystmøtrik
ⓔ Krave

Fig. 5-5

5.1. Sikkerhedsforanstaltninger

Enheder, der bruger R32/R410A-kølemiddel

- **Brug alkylbenzenolie (en lille mængde) som kølemiddelolie til at smøre på de opkravede sektioner.**
- **Brug C1220 kobber-fosfor legering, for sømløse rør af kobber og kobber-legering, til at samle kølemiddelrør. Brug kølemiddelrør med den tykkelse, der er angivet i skemaet nedenfor. Kontrollér at det indvendige af rørene er rene og ikke indeholder skadelige forureninger som f.eks. svovlholdige blandinger, oxidanter, affald eller støv.**

⚠ Advarsel:
Ved installation, flytning eller serviceeftersyn af klimaanlægget må der kun anvendes det specificerede kølemiddel, der står på udendørsenheden, til fyldning af kølemiddelrørene. Det må ikke blandes med nogen anden type kølemiddel, og der må ikke være luft tilbage i rørene.
Hvis der blandes luft sammen med kølemidlet, kan det forårsage et unormalt højt tryk i kølemiddelrøret og resultere i en eksplosion og andre farlige situationer.
Hvis der bruges andre kølemidler end det, der er specificeret for systemet, forårsager det mekanisk driftssvigt eller funktionsfejl i systemet eller nedbrud af enheden. I værste fald kan det føre til en alvorlig hindring for produktsikkerheden.

5.2. Kølemiddelrør (Fig. 5-1)

Forberedelse af rørføring

- Kølemiddelrør på 3, 5, 7, 10 og 15 m kan fås som ekstraudstyr.

(1) Tabellen herunder viser specifikationerne for almindelige rør.

Model	Rør	Udvendig diameter		Min. vægtykkelse	Isolationstykkelse	Isolationsmateriale
		mm	tomme			
SLZ-M15 SLZ-M25 SLZ-M35	Til væske	6,35	1/4	0,8 mm	8 mm	Varmeresistent skumplast, vægtfylde 0,045
	Til gas	9,52	3/8	0,8 mm	8 mm	
SLZ-M50	Til væske	6,35	1/4	0,8 mm	8 mm	
	Til gas	12,7	1/2	0,8 mm	8 mm	
SLZ-M60	Til væske	6,35	1/4	0,8 mm	8 mm	
	Til gas	15,88	5/8	1,0 mm	8 mm	

(2) Kontroller, at de 2 kølemiddelrør er godt isolerede, så kondensvand forhindres.
(3) Bøjningsradius for kølemiddelrøret skal være 100 mm eller mere.

⚠ Forsigtig:
Anvend altid isolering med den angivne tykkelse. Hvis isoleringen er for tyk, kan den ikke være bag indendørsenheden, og er den for tynd, kan der opstå kondensdryp.

5.3. Opkravningsarbejde

- Hovedårsagen til gaslækage er defekter i opkravningsarbejdet.
  Gå frem på følgende måde ved opkravningsarbejde.

5.3.1. Rørskæring (Fig. 5-2)

- Skær kobberrøret korrekt vha. en rørskærer.

5.3.2. Fjernelse af grater (Fig. 5-3)

- Fjern alle grater helt fra rørets tværsnit.
- Ret enden af kobberrøret nedad, når der fjernes grater, så de ikke falder ned i røret.

5.3.3. Montering af møtrik (Fig. 5-4)

- Fjern brystmøtrikkerne, der sidder på indendørs- og udendørsenheden, og sæt dem på røret, når graterne er fjernet.
  (de kan ikke sættes på efter udført opkravningsarbejde)

5.3.4. Opkravningsarbejde (Fig. 5-5)

- Udfør opkravningsarbejdet vha. opkravningsværktøj som vist til højre.

Rørdiameter (mm)	Mål	
	A (mm)	B $^{+0}_{-0,4}$ (mm)
	Når værktøjet til R32/R410A anvendes	
	Koblingstype	
6,35	0 - 0,5	9,1
9,52	0 - 0,5	13,2
12,7	0 - 0,5	16,6
15,88	0 - 0,5	19,7

Hold kobberrøret fast i en gevindskærer i overensstemmelse med målet, der er vist i ovenstående tabel.

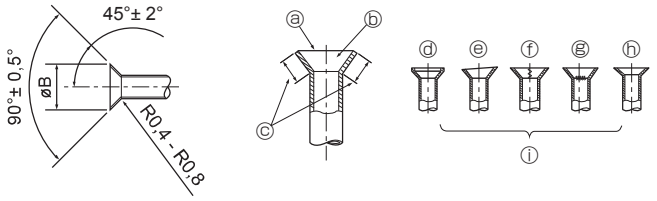

Fig. 5-6

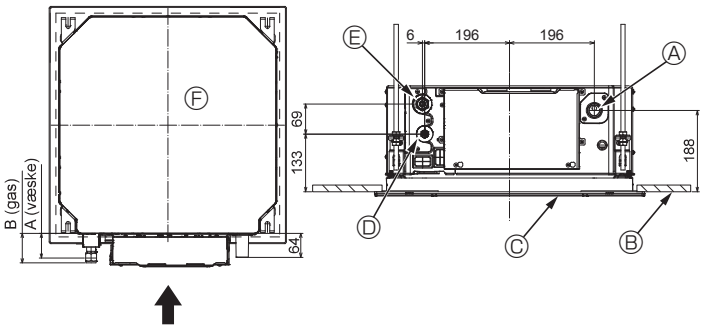

Fig. 5-7

5.3.5. Kontrol (Fig. 5-6)

- Sammenlign flangearbejdet med illustrationen til højre.
- Hvis opkravningen ser ud til at være defekt, skal den opkravede sektion skæres af og opkravningsarbejdet udføres forfra.

ⓐ Glat hele vejen rundt
ⓑ Skinnende inderside uden ridser
ⓒ Ensartet længde hele vejen rundt
ⓓ For meget
ⓔ Skæv
ⓕ Ridse på den opkravede flade
ⓖ Revnet
ⓗ Uensartet
ⓘ Dårlige eksempler

5.4. Kølemiddelrør- og drænrørplaceringer (Fig. 5-7)

Ⓐ Drænrør
Ⓑ Loft
Ⓒ Gitter
Ⓓ Kølemiddelrør (væske)
Ⓔ Kølemiddelrør (gas)
Ⓕ Hovedenhed

Model	Mål	
	A (væske)	B (gas)
SLZ-M15 SLZ-M25 SLZ-M35	63 mm	72 mm
SLZ-M50 SLZ-M60	63 mm	78 mm

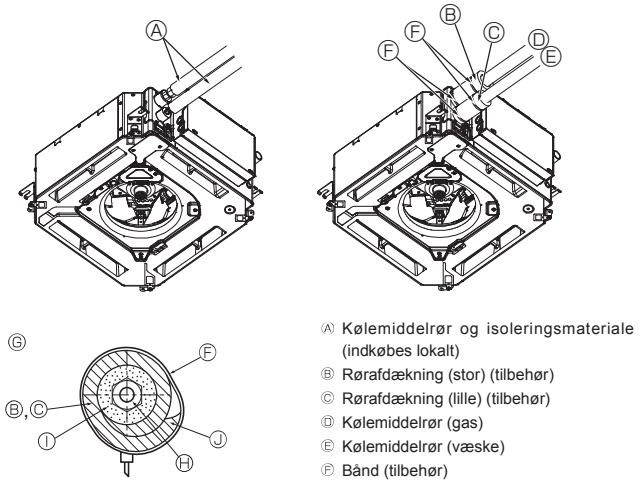

Ⓐ Kølemiddelrør og isoleringsmateriale (indkøbes lokalt)
Ⓑ Rørafdækning (stor) (tilbehør)
Ⓒ Rørafdækning (lille) (tilbehør)
Ⓓ Kølemiddelrør (gas)
Ⓔ Kølemiddelrør (væske)
Ⓕ Bånd (tilbehør)
Ⓖ Tværsnitsvisning af forbindelse
Ⓗ Kølemiddelrør
Ⓘ Isoleringsmateriale
Ⓙ Tryk

Fig. 5-8

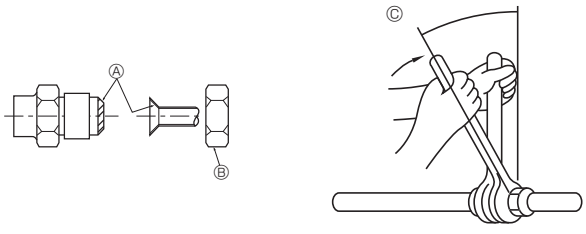

Fig. 5-9

5.5. Rørforbindelse (Fig. 5-8)

Indendørsenhed

1) Ved brug af almindelige kobberrør:

- Kom et tyndt lag køleolie på rør og samlingsflade, før brystmøtrikken strammes.
- Anvend to skruenøgler til at spænde rørforbindelserne.
- Udluft kølemiddelrørene med din egen kølemiddelgas (udluft ikke kølemidlet, der er fyldt på udendørsenheden).
- Brug lækagedetektor eller sæbevand til at kontrollere for gaslækager efter forbindelse.
- Brug brystmøtrikken, der er installeret på denne indendørsenhed.
- Hvis kølemiddelrørene skal tilsluttes igen efter afmontering, skal opkravningen af røret udføres igen.
- Brug den medfølgende isolering til kølemiddelrørene til at isolere tilslutningerne til indendørsenheden. Isoler omhyggeligt som følgende vist herunder.

2) Varmeisolering til kølemiddelrør:

① Vikl den medfølgende, store rørafdækning om gasrøret, og sørg for, at rørafdækningens ende rører enhedens side.
② Vikl den medfølgende, lille rørafdækning om væskerøret, og sørg for, at rørafdækningens ende rører enhedens side.
③ Fastgør begge ender af hver rørafdækning med de vedlagte bånd. (Fastgør båndene 20 mm fra rørafdækningernes ender).

Kontrollér, at slidsen i rørafdækningerne vender opad ved installation.

Kontroller, at stopventilen på udendørsenheden er helt lukket (enheden leveres med lukket ventil). Når alle rør mellem indendørs- og udendørsenheden er forbundet, foretages en vakuum-udluftning af systemet via serviceporten til stopventilen på udendørsenheden.
Åbn udendørsenhedens stopventiler helt, når ovenstående procedure er udført. Dermed er forbindelsen mellem indendørs- og udendørsenhedens kølemiddelkredsløb udført. Anvisninger vedrørende stopventil er markeret på udendørsenheden.

Spænding af brystmøtrik

- Kom et tyndt lag køleolie på rørets sædeflade.
- Ved tilslutning rettes midten først ind, hvorefter brystmøtrikken drejes 3-4 omgange.
- Brug tabellen over tilspændingsmomenter herunder som en rettesnor for indendørsenhedens rørforskruning, og spænd med to nøgler. For kraftig spænding beskadiger opkravningssektionen.

Ⓐ Påfør kølemaskineolie på hele opkravningssædets overflade.
Ⓑ Anvend de korrekte koniske møtrikker, der passer til udendørsenhedens rørstørrelse.
Ⓒ Tilspændingsmoment for omløbermøtrik

Kobberrør udv. dia. (mm)	Brystmøtrik udv. dia. (mm)	Spændingsmoment (N·m)
ø6,35	17	14 - 18
ø9,52	22	34 - 42
ø12,7	26	49 - 61
ø15,88	29	68 - 82

6. Drænrørarbejde

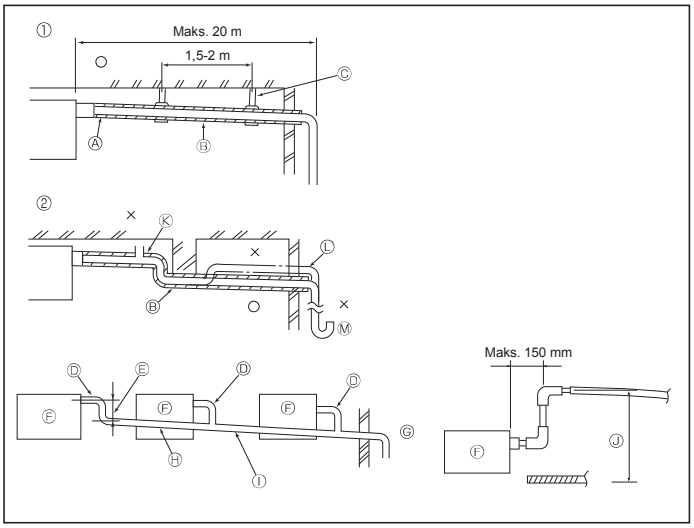

Fig. 6-1

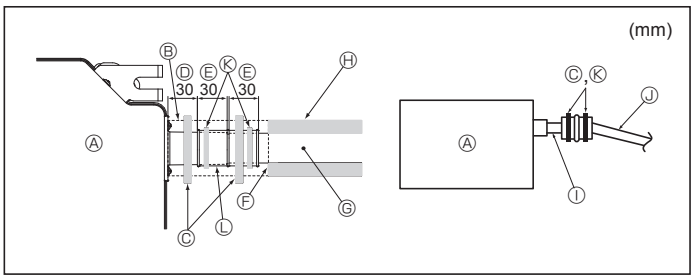

Fig. 6-2

6.1. Føring af drænrør (Fig. 6-1)

- Brug VP25 (udv. dia. ø32 PVC-RØR) til drænrør, og skab et fald på 1/100 eller mere.
- Forbind rørsamlingerne vha. et klæbemiddel af polyvinyltypen.
- Se tegningen vedr. rørføring.
- Anvend den medfølgende drænslange til at ændre udtagets retning.

Ⓘ Korrekt rørføring
Ⓙ Forkert rørføring
Ⓐ Isolering (9 mm eller mere)
Ⓑ Fald (1/100 eller mere)
Ⓒ Metalunderstøtning
Ⓚ Luftudtag
Ⓛ Hævet
Ⓜ Lugtfælde

Grupperet rørføring

Ⓓ Udv. dia. ø32 PVC-RØR
Ⓔ Gøres så stor som muligt
Ⓕ Indendørsenhed
Ⓖ Gør rørføringsstørrelsen stor til grupperet rørføring.
Ⓗ Fald (1/100 eller mere)
Ⓘ Udv. dia. ø38 PVC-RØR til grupperet rørføring. (9 mm isolering eller mere)
Ⓙ Op til 850 mm

1. Tilslut drænmuffen (følger med enheden) til drænporten. (Fig. 6-2)
   (Monter slangen ved hjælp af PVC-klæbemiddel, og fastgør den derefter med et bånd).
2. Installer et lokalt indkøbt drænrør (PVC-rør, udv. dia. ø32).
   (Monter røret ved hjælp af PVC-klæbemiddel, fastgør det derefter med et bånd).
3. Isoler slangen og røret. (PVC rør, udv. dia. ø32 og muffe)
4. Kontrollér, at drænet flyder jævnt.
5. Isoler drænporten med isoleringsmateriale, og fastgør derefter materialet med et bånd. (Både isoleringsmateriale og bånd følger med enheden).

Ⓐ Hovedenhed
Ⓑ Isoleringsmateriale
Ⓒ Bånd (stort)
Ⓓ Drænport (gennemsigtig)
Ⓔ Indsættelsesmargen
Ⓕ Modsvarende
Ⓖ Drænrør (udv. dia. ø32 PVC-RØR)
Ⓗ Isoleringsmateriale (indkøbt lokalt)
Ⓘ Gennemsigtigt PVC-rør
Ⓙ Udv. dia. ø32 PVC-RØR (fald 1/100 eller mere)
Ⓚ Bånd (medium)
Ⓛ Drænmuffe

7. Elektrisk arbejde

7.1. Strøm til indendørsenheden fra udendørsenheden

Følgende forbindelsesmønstre er tilgængelige.
Strømforsyningsmønsteret til udendørsenheden varierer for de forskellige modeller.

1:1-system

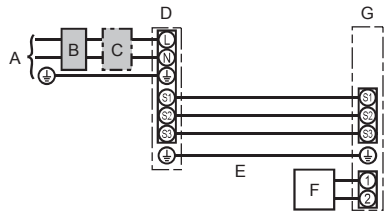

A Strømforsyning til udendørsenhed
B Jordet lækageafbryder
C Ledningsafbryder eller ledningsadskiller
D Udendørsenhed
E Tilslutningsledninger til indendørsenhed/ udendørsenhed
F Fjernbetjening
G Indendørsenhed

* Påsæt en mærkat A, som følger med manualerne, i nærheden af hvert ledningsdiagram for indendørs- og udendørsenhederne.

Samtidigt dobbelt/tredobbelt/firedobbelt system

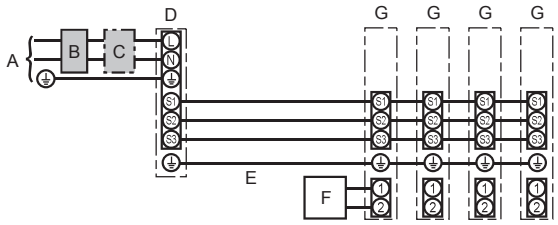

A Strømforsyning til udendørsenhed
B Jordet lækageafbryder
C Ledningsafbryder eller ledningsadskiller
D Udendørsenhed
E Tilslutningsledninger til indendørsenhed/ udendørsenhed
F Fjernbetjening
G Indendørsenhed

* Påsæt en mærkat A, som følger med manualerne, i nærheden af hvert ledningsdiagram for indendørs- og udendørsenhederne.

Bemærk:
Nogle enheder kan ikke anvendes i et samtidigt dobbelt/tredobbelt/firdobbelt system. Se installationsvejledningen til udendørsenheden for at få flere oplysninger.

Model, indendørs enhed			SLZ-M
Ledningsføring Ledning nr. × størrelse (mm²)	Indendørs enhed-Udendørs enhed	*1	3 × 1,5 (Polær)
	Indendørs/udendørs enhed, jordforbindelse	*1	1 × Min.1,5
	Indendørsenhed jordforbindelse		1 × Min.1,5
	Fjernbetjening-indendørs enhed	*2	2 × 0,3 (Ikke-polær)
Kredsløbskapacitet	Indendørs enhed (Varmelegeme) L-N	*3	—
	Indendørs enhed-Udendørs enhed S1-S2	*3	230 VAC
	Indendørs enhed-Udendørs enhed S2-S3	*3	24 VDC
	Fjernbetjening-indendørs enhed	*3	12 VDC

*1. Maks. 45 m
Hvis der bruges 2,5 mm², maks. 50 m
Hvis der bruges 2,5 mm² og S3 separeret, maks. 80 m
*2. Maks. 500 m
(Når der bruges to fjernbetjeninger, må ledningslængden på fjernbetjeningskablerne maksimalt være 200 m).
*3. Tallene er IKKE altid i forhold til jorden.
S3-klemmen har 24 VDC i forhold til S2-klemmen. Mellem S3 og S1 er disse klemmer ikke elektrisk isolerede af transformeren eller andre enheder.

Bemærkninger:
1. **Ledningsdimensioner skal være i overensstemmelse med gældende lokale og nationale normer.**
2. **Ledningerne mellem strømforsyningen og indendørs-/udendørsenheden må ikke være lettere end kappebeklædte, bøjelige polychloprenledninger (60245 IEC 57).**
3. **Installer et jordkabel, der er længere end andre kabler.**
4. **Indendørs- og udendørsforbindelseskablerne har polariteter. Klemmenumrene (S1, S2, S3) skal stemme overens med henblik på korrekte ledningsføringer.**
5. **Fjernbetjeningskablets ledningsføring skal ske på afstand (5 cm eller mere) fra strømkildens ledningsføring, så den ikke påvirkes af elektrisk interferens fra strømkildens ledningsføring.**

⚠ **Advarsel:**

Sammensplejs aldrig netkablet eller kablet til indendørs-udendørs-forbindelsen, da dette kan medføre røgudvikling, brand eller kommunikationsfejl.

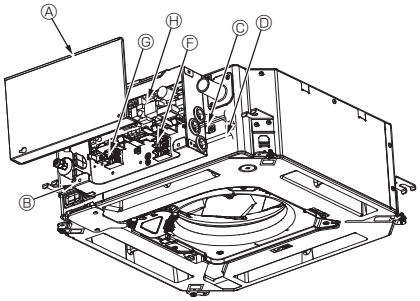

Ⓐ Afdækning over elektriske komponenter
Ⓑ Boks med elektriske komponenter
Ⓒ Indgang for indendørs-/udendørsforbindelseskablet
Ⓓ Indgang for den ledningsforbundne fjernbetjenings kabel
Ⓔ Ledningsklemme
Ⓕ Forbindelsesklemme til indendørs-/udendørsenhed
Ⓖ Den ledningsforbundne fjernbetjenings klemme
Ⓗ Indendørskontrolenhed
Ⓘ Jordforbindelseskabel
Ⓙ Kabelbinder

Fig. 7-1

7.2. Indendørsenhed (Fig. 7-1) (Fig. 7-2) (Fig. 7-3)

Arbejdsgang

1. Løsn de to skruer, der holder afdækningen over de elektriske komponenter fast, og skub derefter afdækningen af.
2. Før ledningerne langs ledningsføringerne og gennem ledningsindgangene i boksen med elektriske komponenter.
   (Strømforsyningskabel og tilslutningskabel mellem indendørs- og udendørsenheden indkøbes lokalt).
3. Slut omhyggeligt strømforsyningskablet og forbindelsesledningen til indendørs/udendørsenheden til klemrækken.
4. Fastgør ledningerne med kabelbindere inde i boksen med elektriske komponenter. Fastgør ledningerne med kabelbindere som dæmpningskomponenter, så klemrækkens tilslutningssektioner ikke belastes, når de strammes.
5. Monter afdækningen over de elektriske komponenter.
   Pas på, at ledningerne ikke kommer i klemme.
6. Fastgør ledningerne med kabelbindere uden på boksen med elektriske komponenter.

⚠ Advarsel:

- **Sæt afdækningen til boksen med elektriske komponenter i den bukkede støtte på boksen med elektriske komponenter, og monter afdækningen omhyggeligt. Hvis den monteres forkert, kan det medføre brand, elektrisk stød på grund af støv, vand etc.**
- **Brug det angivne forbindelseskabel til indendørs-/udendørsenheden til at forbinde indendørs- og udendørsenheden, og fastgør kablet til klemrækken på en sådan måde, at klemrækkens forbindelsesdel ikke belastes. Ufuldstændig tilslutning eller mangelfuld fastgøring af kablet kan medføre brand.**
- **Fastgør alle indendørs-/udendørsenhedens tilslutningskabler med kabelbinderen på siden af boksen med elektriske komponenter.**

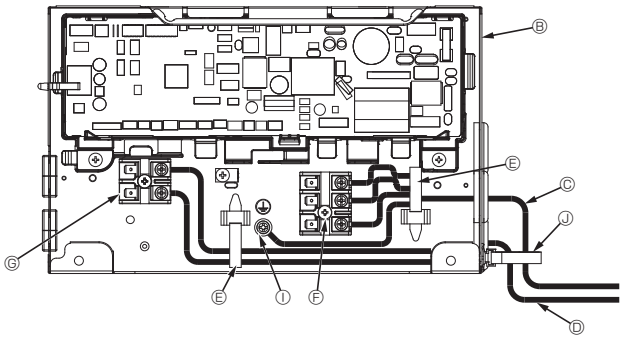

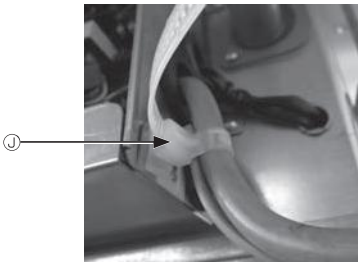

Fig. 7-2

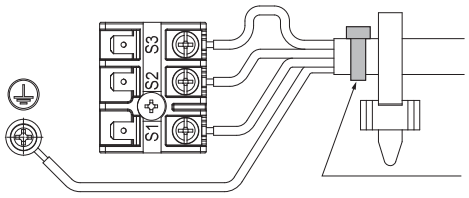

Fastgør med et bånd ④ (lille) på det sted, der er vist i diagrammet

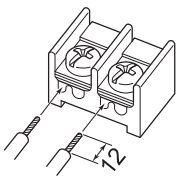

Tilslut fjernbetjeningskablet (0,3 mm) på de steder, der er vist i diagrammet.

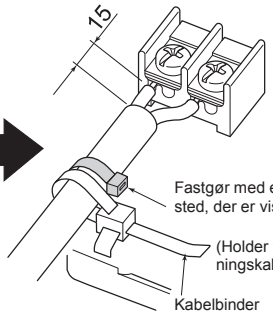

Fastgør med et bånd ④ (lille) på det sted, der er vist i diagrammet

(Holder til fjernbetjeningskabel)

Kabelbinder

Fig. 7-3

⚠ Forsigtig:

- **Kontrollér før installation af gitteret, at tilslutningsledningen er forbundet.**
- **Hvis gitteret har en signalmodtager eller i-See-sensor, indeholder pakken med gitteret tilslutningsledningen.**

Signalmodtager:	**CN90**
3D i-See-sensor:	**CN5Y**
3D i-See-sensormotor:	**CN4Z**

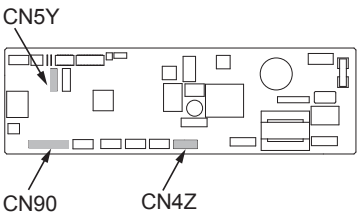

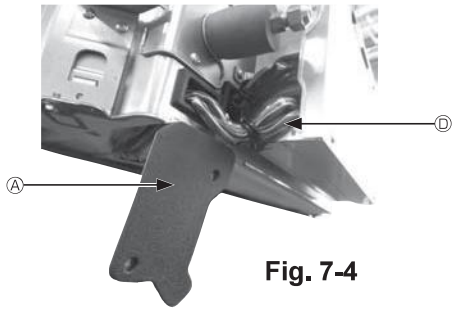

Fig. 7-4

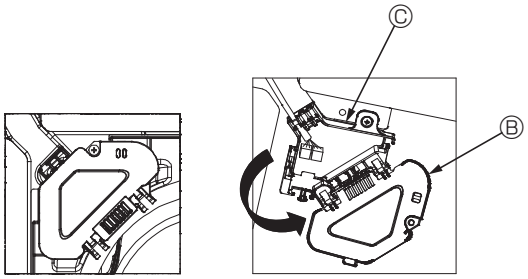

Fig. 7-5

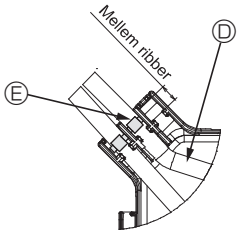

Fig. 7-6

7.2.1. Installation af i-See-sensoren og signalmodtageren

Før gitteret monteres, skal tilslutningsledningerne, der følger med gitteret, tilsluttes og placeres i el-boksen.

① Fjern de to skruer, der holder ledningsafdækningen fast på hovedenheden, og åbn afdækningen.

② Før i-See-sensorens og signalmodtagerens ledninger gennem ledningsindgangene i boksen med elektriske komponenter som vist i diagrammet og omkring gennemføringerne på siden af hovedenheden. (Fig. 7-4)
Under ledningsføringen åbnes beslaget, der holder gittertilslutningsledningen fast. Derefter fastgøres gittertilslutningsledningen og i-See-sensorens og signalmodtagerens ledninger med beslaget.

③ Fjern den skrue, der holder el-boksens afdækning fast, og åbn afdækningen. (Fig. 7-5)

④ Placer tilslutningsledningsstikket i el-boksen.

⑤ Monter ledningsafdækningen og el-boksafdækningen.

⚠ Forsigtig:
Pas på, at ledningerne ikke kommer i klemme, når afdækningerne monteres. Monter båndet, der holder tilslutningskablerne fast mellem el-boksens ribber som vist i diagrammet. (Fig. 7-6)

Ⓐ Ledningsafdækning
Ⓑ El-boksafdækning
Ⓒ El-boks
Ⓓ i-See-sensor eller signalmodtagerledning (tilbehør til gitter)
Ⓔ Bånd

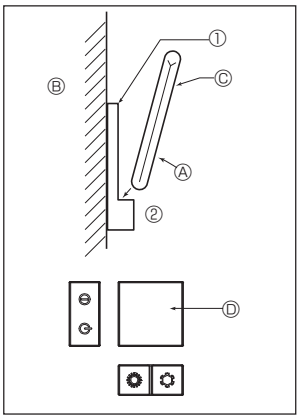

Fig. 7-7

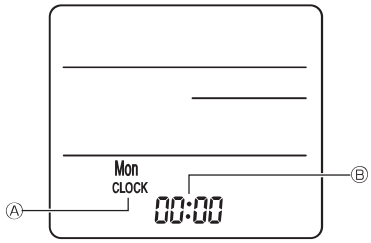

Fig. 7-8

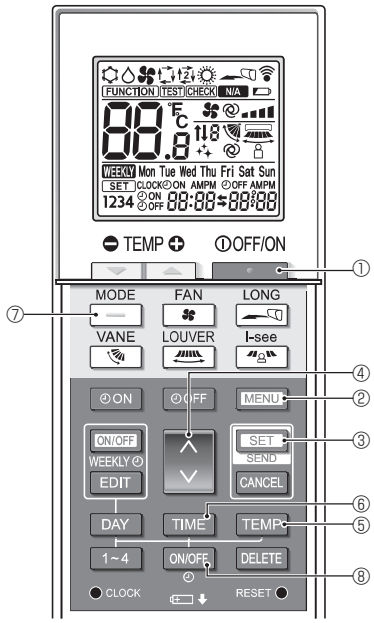

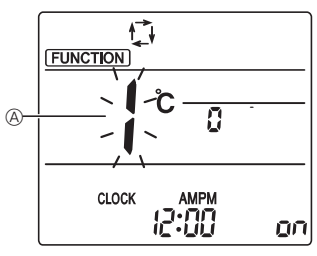

Fig. 7-9

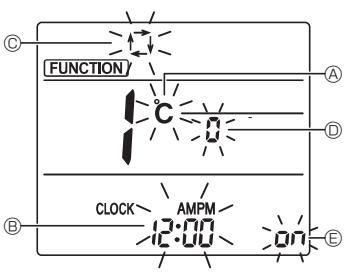

Fig. 7-10

7.3. Fjernbetjening

7.3.1. Ledningsforbundet fjernbetjening

1) Installationsprocedurer

Se installationsvejledningen, der følger med hver fjernbetjening, for at få flere oplysninger.

2) Funktionsindstilling for fjernbetjeningen

Hvis to fjernbetjeninger er forbundet, skal den ene indstilles til "Main" (hoved) og den anden til "Sub" (underordnet). Se afsnittet "Funktionsindstilling for fjernbetjeningen" i betjeningsvejledningen til indendørsenheden.

7.3.2. For trådløs fjernbetjening

1) Installationsområde

- Et område, hvor fjernbetjeningen ikke udsættes for direkte sol.
- Et område uden en varmekilde i nærheden.
- Et område, hvor fjernbetjeningen ikke udsættes for kold (eller varm) vind.
- Et område, hvor det er nemt at betjene fjernbetjeningen.
- Et område, hvor fjernbetjeningen er uden for børns rækkevidde.

2) Installationsmetode (Fig. 7-7)

① Monter holderen til fjernbetjeningen på det ønskede sted vha. 2 pladeskruer.

② Sæt den nederste ende af fjernbetjeningen i holderen.

Ⓐ Fjernbetjening Ⓑ Væg Ⓒ Displaypanel Ⓓ Modtager

- Signalet kan række op til ca. 7 m (i en lige linje) inden for 45 grader til både højre og venstre for modtagerens midterlinje.

3) Indstilling (indstilling af ur) (Fig. 7-8)

① Sæt batterier i, eller tryk på ● CLOCK-knappen med en spids genstand.
[CLOCK] Ⓐ og [:] Ⓑ blinker.

② Tryk på RESET ●-knappen med en spids genstand.

③ Tryk på ^ v-knappen for at indstille tiden.
Tryk på DAY-knappen for at indstille dagen.

④ Tryk på ● CLOCK-knappen med en spids genstand.
[CLOCK] og [:] lyser.

4) Startindstilling

Følgende indstillinger kan udføres i startindstillingstilstanden.

Element	Konfiguration	Fig. 7-10
Temperaturenhed	°C/°F	Ⓐ
Tidsvisning	12-timers format/24-timers format	Ⓑ
AUTO-tilstand	Enkelt indstillingspunkt/to indstillingspunkter	Ⓒ
Parnummer	0-3	Ⓓ
Baggrundsbelysning	On/Off	Ⓔ

4-1. Skift til startindstillingstilstanden

1. Tryk på [ ]-knappen ① for at stoppe klimaanlægget.
2. Tryk på MENU-knappen ②.
   Skærmen til funktionsindstilling vises, og funktionsnr. Ⓐ blinker. (Fig. 7-9)
   Tryk på ^ v-knappen ④ for at ændre funktionsnr.
3. Kontrollér, at funktionsnr. "1" vises, og tryk derefter på SET-knappen ③.
   Skærmen til visningsindstilling vises. (Fig. 7-10)

4-2. Ændring af temperaturenheden Ⓐ

Tryk på TEMP-knappen ⑤.
Hver gang der trykkes på TEMP-knappen ⑤, skifter indstillingen mellem ℃ og ℉.
℃ : Temperaturen vises i grader Celsius.
℉ : Temperaturen vises i grader Fahrenheit.

4-3. Ændring af tidsvisningen Ⓑ

Tryk på TIME-knappen ⑥.
Hver gang der trykkes på TIME-knappen ⑥, skifter indstillingen mellem AMPM 12:00 og 24:00.
AMPM 12:00 : Tiden vises i 12-timers format.
24:00 : Tiden vises i 24-timers format.

4-4. Ændring af AUTO-tilstanden Ⓒ

Tryk på [ ]-knappen ⑦.
Hver gang der trykkes på [ ]-knappen ⑦, skifter indstillingen mellem og .
: AUTO-tilstanden fungerer som den normale automatiske tilstand.
: AUTO-tilstanden fungerer med to indstillingspunkter.

4-5. Ændring af parnummeret Ⓓ

Tryk på ^ v-knappen ④.
Hver gang der trykkes på ^ v-knappen ④, skifter parnummeret 0-3.

Parnr. for trådløs fjernbetjening	Indendørs printplade
0	Standardindstilling
1	Klip J41
2	Klip J42
3	Klip J41, J42

4-6. Ændring af indstillingen for baggrundsbelysning Ⓔ

Tryk på ON/OFF-knappen ⑧.
Hver gang der trykkes på ON/OFF-knappen ⑧, skifter indstillingen mellem on og oFF.
on : Baggrundsbelysningen tændes, når der trykkes på en knap.
oFF : Baggrundsbelysningen tændes ikke, når der trykkes på en knap.

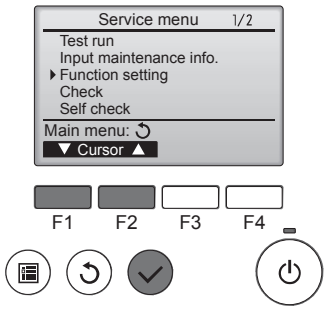

Fig. 7-11

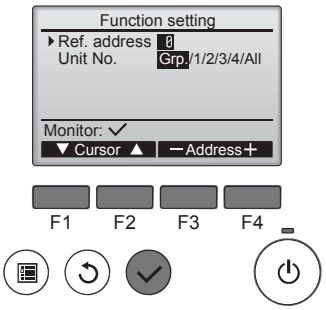

Fig. 7-12

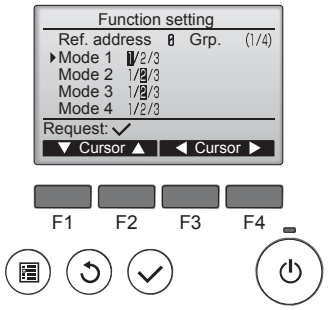

Fig. 7-13

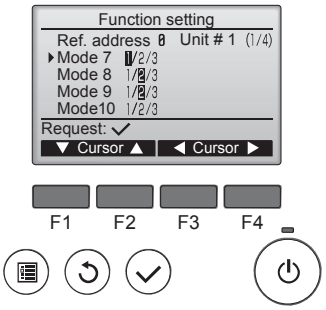

Fig. 7-14

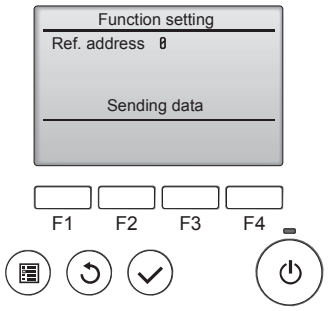

Fig. 7-15

7.4. Funktionsindstillinger

7.4.1. Med ledningsforbundet fjernbetjening

① (Fig. 7-11)
- Vælg "Service" i Main menu (Hovedmenu), og tryk på knappen [VÆLG].
- Vælg "Function settings" (Funktionsindstillinger) med knappen [F1] eller [F2], og tryk på knappen [VÆLG].

② (Fig. 7-12)
- Indstil indendørsenhedens kølemiddeladresser og enhedsnumre med knapperne [F1] til [F4], og tryk derefter på knappen [VÆLG] for at bekræfte den aktuelle indstilling.

<Kontrol af indendørsenhedsnr.>
Når der trykkes på knappen [VÆLG], starter ventilatoren for målindendørsenheden. Hvis enheden er almindelig, eller hvis alle enheder kører, vil ventilatoren starte for alle indendørsenheder for den valgte kølemiddeladresse.

③ (Fig. 7-13)
- Når dataindsamlingen fra indendørsenheden er fuldført, fremhæves de aktuelle indstillinger. Elementer, der ikke er fremhævet, angiver, at der ikke er foretaget nogen funktionsindstillinger. Skærmbilledets udseende varierer afhængigt af indstillingen "Unit No." (Enhedsnr.).

④ (Fig. 7-14)
- Brug knappen [F1] eller [F2] til at flytte markøren og vælge funktionsnummeret og skifte indstillingsnummer med knappen [F3] eller [F4].

⑤ (Fig. 7-15)
- Når du har valgt indstillingerne, skal du trykke på knappen [VÆLG] for at sende indstillingsdataene fra fjernbetjeningen til indendørsenhederne.
- Når transmissionen er gennemført, vender skærmen tilbage til skærmen Function setting (Funktionsindstilling).

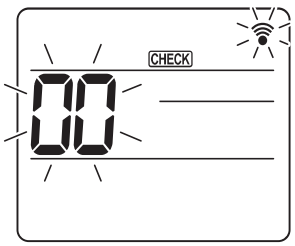

Fig. 7-16

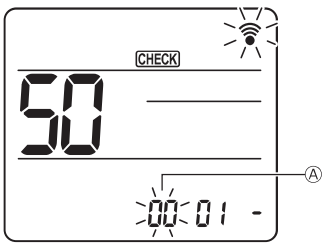

Fig. 7-17

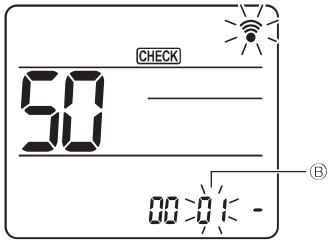

Fig. 7-18

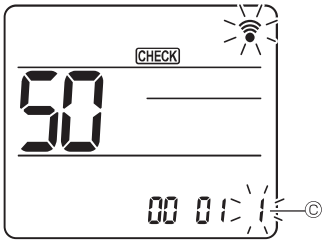

Fig. 7-19

7.4.2. Med den trådløse fjernbetjening (Fig. 7-16, Fig. 7-17, Fig. 7-18, Fig. 7-19)

① Gå til funktionsvalgstilstanden
Tryk på [MENU]-knappen inden for 5 sekunder.
(Start denne funktion, mens fjernbetjeningens display er slukket).
[CHECK] lyser, og "00" blinker. (Fig. 7-16)
Tryk på [▲▼]-knappen for at indstille "50".
Ret den trådløse fjernbetjening mod modtageren på indendørsenheden, og tryk på [SET]-knappen.

② Indstilling af enhedsnummer
Tryk på [▲▼]-knappen for at indstille enhedsnummeret Ⓐ. (Fig. 7-17)
Ret den trådløse fjernbetjening mod modtageren på indendørsenheden, og tryk på [SET]-knappen.

③ Vælg en tilstand
Tryk på [▲▼]-knappen for at indstille funktionsnummeret Ⓑ . (Fig. 7-18)
Ret den trådløse fjernbetjening mod modtageren på indendørsenheden, og tryk på [SET]-knappen.
Aktuelt indstillingsnummer: 1=1 bip (1 sekund)
2=2 bip (1 sekund hver)
3=3 bip (1 sekund hver)

④ Indstilling af indstillingsnummer
Brug [▲▼]-knappen til at ændre indstillingsnummeret Ⓒ. (Fig. 7-19)
Ret den trådløse fjernbetjening mod modtageren på indendørsenheden, og tryk på [SET]-knappen.

⑤ Valg af flere funktioner samtidigt
Vælg igen ③ og ④ for at ændre flere funktionsindstillinger kontinuerligt.

⑥ Afslut valg af funktion
Ret den trådløse fjernbetjening mod sensoren på indendørsenheden, og tryk på [ON/OFF]-knappen.

Bemærk:
Foretag ovenstående indstillinger på Mr. Slim-enheder efter behov.
- **Tabel 1 indeholder en oversigt over indstillingsmulighederne for hvert tilstandsnummer.**
- **Husk at skrive indstillingerne for alle funktioner ned, hvis du ændrer standardindstillinger efter udført installationsarbejde.**

7. Elektrisk arbejde

Funktionstabel
Vælg enhedsnummer 00 [skema 1]

Modus	Indstillinger	Funktionsnr.	Indstillingsnr.	Standardindstilling	indstilling
Automatisk gendannelse efter strømsvigt	Ikke mulig	01	1		
	Mulig *1		2	O *2	
Registrering af indendørstemperatur	Indendørsenhedens driftsgennemsnit	02	1	O	
	Indstil vha. indendørsenhedens fjernbetjening		2		
	Fjernbetjeningens interne føler		3		

Vælg enhedsnummer 01 til 03 eller alle enheder (AL [ledningsforbundet fjernbetjening]/07 [trådløs fjernbetjening])

Modus	Indstillinger	Funktionsnr.	Indstillingsnr.	Standardindstilling	indstilling
Filtertegn	100 timer	07	1		
	2500 timer		2	O	
	Ingen filtertegnindikator		3		
Ventilatorhastighed	Stille	08	1		
	Standard		2	O	
	Højt loft		3		
Ventilatorvingeindstilling op/ned	Ingen indstilling	11	1		
	Trækløs indstilling (opsætning af ventilatorvingevinkel ①)		2	O	
	Nedadgående indstilling (opsætning af ventilatorvingevinkel ②)		3		
3D i-See-sensorens placering *3	Position ① ("□" prægeposition, side 180)	12	1		
	(Position ①)		2		
	Position ③ ("○" prægeposition, side 180)		3	O	
Ventilatorhastighed under køletermostat er slukket	Indstilling af ventilatorhastighed	27	1		
	Stop		2		
	Meget lav		3	O	

*1 Når strømforsyningen vender tilbage, starter klimaanlægget 3 minutter senere.
*2 Standardindstillingen Automatisk gendannelse efter strømsvigt afhænger af den tilsluttede udendørsenhed.
*3 Skift denne tilstand, når 3D i-See-hjørnepanelets placering ændres. Se side 180.

7.4.3. Indstilling af fast op- eller nedadgående luftretning

- Kun den særlige udgang kan indstilles fast til en bestemt retning med nedenstående procedure. Når denne indstilling er foretaget, vil den pågældende udgang være fast indstillet, hver gang klimaanlægget tændes. (Andre udgange følger den luftstrømsretning OP/NED, der indstilles med fjernbetjeningen).

■ **Ordforklaring**

- "Refrigerant address No." (Kølemiddeladressenr.) og "Unit No." (Enhedsnr.) er de numre, der tildeles til hvert klimaanlæg.
- "Outlet No." (Udgangsnr.) er det nummer, der er tildelt til hver af udgangene på klimaanlægget.
  (Se til højre herfor).
- "Up/Down air direction" (Luftretning op/ned) er den retning (vinkel), der skal fastsættes.

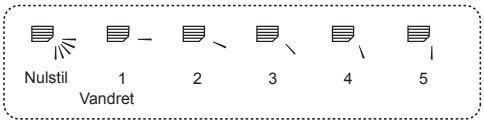



Indstilling med fjernbetjening
Luftstrømmens retning fra denne udgang styres med indstillingen for luftstrømmens retning på fjernbetjeningen.

Fast indstilling
Luftstrømmens retning fra denne udgang er indstillet fast til den angivne retning.
* Hvis det bliver for koldt på grund af den direkte luftstrøm, kan luftstrømmens retning indstilles fast til vandret for at undgå den direkte luftstrøm.

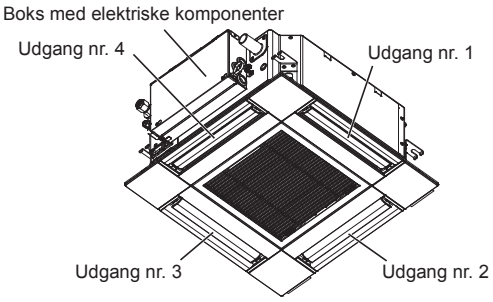

Bemærk:
Nummeret på udgangen kan ses af antallet af riller i begge ender af hver luftudgang. Indstil luftretningen, mens du ser på de oplysninger, der vises på fjernbetjeningens display.

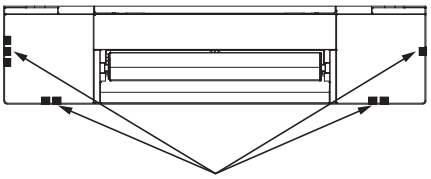

Mærker til identifikation af luftudgang

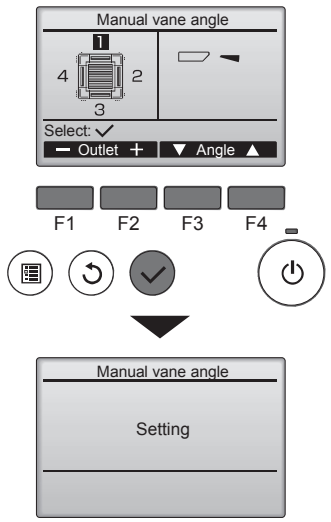

Hvis alle udgange er valgt, vises ▭, næste gang enheden tændes.

Sådan navigeres i skærmene
- Gå tilbage til Main menu.....(Hovedmenu) knappen [MENU]
- Gå tilbage til den foregående skærm ..... [TILBAGE]-knap

Den aktuelle indstilling for ventilatorvingen vises.

Vælg de ønskede udgange fra 1 til og med 4 med [F1]- eller [F2]-knappen.
- Udgang: "1", "2", "3", "4" og "1, 2, 3, 4, (alle udgange)"

Tryk på [F3]- eller [F4]-knappen for at skifte mellem mulighederne i rækkefølgen "No setting (reset)" (Ingen indstilling (nulstil)), "Step 1" (Trin 1), "Step 2" (Trin 2), "Step 3" (Trin 3), "Step 4" (Trin 4), "Step 5" (Trin 5) og "Draft reduction" (Reduktion af træk)*.
Vælg den ønskede indstilling.

■ Indstilling af ventilatorvinge

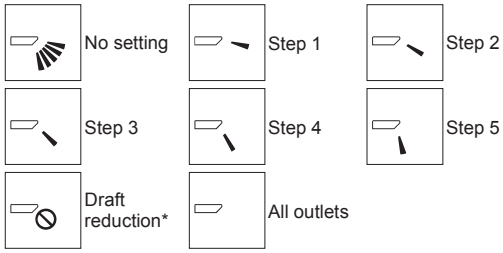

* Draft reduction (Reduktion af træk)
I denne indstilling er luftstrømsretningen mere vandret end luftstrømsretningen i indstillingen “Step 1” (Trin 1) for at mindske fornemmelsen af træk. Reduktionen af træk kan kun indstilles for 1 ventilatorvinge.

Tryk på knappen [VÆLG] for at gemme indstillingerne.
Der vises en skærm, som viser, at indstillingsoplysningerne sendes.
Indstillingen ændres for den valgte udgang.
Skærmen går automatisk tilbage til den, der er vist ovenfor (trin 4), når overførslen er færdig.
Foretag indstillinger af de andre udgange på samme måde.

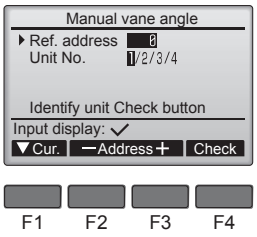

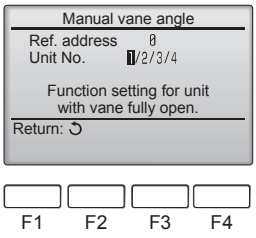

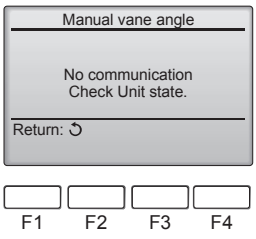

Bekræftelsesprocedure

① Du skal først bekræfte ved at indstille "Ref. address" (Kølemiddeladresse) til 0 og "Unit No." (Enhedsnr.) til 1.
- Flyt markøren til "Ref. address" (Kølemiddeladresse) eller "Unit No." (Enhedsnr.) med [F1]-knappen for at vælge.
- Vælg kølemiddeladresse og enhedsnummer for de enheder, hvor ventilatorvingerne skal fastsættes, med [F2]- eller [F3]-knappen, og tryk på knappen [VÆLG].
- Ref. address: Køleenhedsadresse
- Unit No. (Enhedsnr.): 1, 2, 3, 4

Tryk på [F4]-knappen for at bekræfte enheden.

② Skift "Unit No." (Enhedsnr.) i rækkefølge, og kontrollér hver enhed.
- Tryk på [F1]-knappen for at vælge "Unit No." (Enhedsnr.).
  Tryk på [F2]- eller [F3]-knappen for at ændre "Unit No." (Enhedsnr.) til den enhed, du vil kontrollere, og tryk derefter på [F4]-knappen.
- Når du har trykket på [F4]-knappen, skal du vente ca. 15 sekunder og derefter kontrollere klimaanlæggets aktuelle status.
  → Ventilatorvingen peger nedad. → Dette klimaanlæg vises på fjernbetjeningen.
  → Alle udgange er lukket. → Tryk på knappen [TILBAGE], og fortsæt driften fra begyndelsen.
  → Meddelelserne til venstre vises. → Målenheden findes ikke på denne kølemiddeladresse.
- Tryk på knappen [TILBAGE] for at vende tilbage til startskærmen.

③ Skift "Ref. address" (Kølemiddeladresse) til det næste nummer.
- Se trin ① for at ændre "Ref. address" (Kølemiddeladresse), og fortsæt med bekræftelsen.

8. Testkørsel

8.1. Før testkørsel

► **Efter installation og ledning- og rørføring for indendørs- og udendørsenheden skal der kontrolleres for kølemiddellækage, at strømforsynings- eller kontrolenhedsledninger sidder fast, forkert polaritet og afbrydelse af en fase i forsyningen.**

► **Brug et 500-volt megohmmeter til at kontrollere, at modstanden mellem strømforsyningsklemmerne og jord er mindst 1,0 MΩ.**

► **Udfør ikke denne test på styreledningernes klemmer (lavspændingskredsløb).**

⚠ **Advarsel:**
Brug ikke klimaanlægget, hvis isoleringsmaterialets modstand er mindre end 1,0 MΩ.

8.2. Testkørsel

8.2.1. Brug af den ledningsforbundne fjernbetjening

■ Læs betjeningsvejledningen inden testkørslen. (Især sikkerhedsrelaterede emner)

Trin 1 Tænd for strømmen.

- Fjernbetjening: Systemet går i opstartstilstand, og fjernbetjeningens strømlampe (grøn) og "PLEASE WAIT" (Vent) blinker. Fjernbetjeningen kan ikke betjenes, mens lampen og beskeden blinker. Vent, indtil "PLEASE WAIT" (Vent) ikke længere vises, inden du betjener fjernbetjeningen. Når du har tændt for strømmen, vises "PLEASE WAIT" (Vent) i ca. 2 minutter.
- Kontrolkort på indendørsenhed: LED 1 lyser, LED 2 lyser (hvis adressen er 0) eller slukkes (hvis adressen ikke er 0), og LED 3 blinker.
- Kontrolkort på udendørsenhed: LED 1 (grøn) og LED 2 (rød) lyser. (Når systemets opstarttilstand er gennemført, slukkes LED 2). Hvis kontrolkortet på udendørsenheden bruger et digitaldisplay, vises [-] og [-] skiftevis hvert sekund.
  Hvis funktionerne ikke fungerer korrekt, efter at procedurerne i trin 2 og derefter er blevet udført, skal følgende årsager overvejes og udelukkes, hvis de forefindes.
  (Symptomerne nedenfor indtræffer under testkørselstilstanden. "Startup" (Opstart) i tabellen henviser til LED-displayet ovenfor).

Symptomer i testkørselstilstand		Årsag
Fjernkontroldisplay	**KORT PÅ UDENDØRSENHED – LED-display** < > indikerer digitaldisplay.	
Fjernbetjeningen viser "PLEASE WAIT" (Vent) og kan ikke betjenes.	Efter at "startup" (opstart) vises, lyser kun grøn. <00>	• Når strømmen er slået til, vises "PLEASE WAIT" (Vent) i 2 minutter under opstart af systemet. (normal)
Efter at strømmen tændes, vises "PLEASE WAIT" (Vent) i 3 minutter, hvorefter fejlkoden vises.	Efter at "startup" (opstart) vises, blinker grøn (én gang) og rød (én gang) skiftevis. <F1>	• Forkert forbindelse af udendørs klemrække (R, S, T og S_1, S_2, S_3).
	Efter at "startup" (opstart) vises, blinker grøn (én gang) og rød (to gange) skiftevis. <F3, F5, F9>	• Udendørsenhedens stik til beskyttelsesanordning er åbent.
Intet display vises, når fjernbetjeningen tændes. (Driftslampen lyser ikke).	Efter at "startup" (opstart) vises, blinker grøn (to gange) og rød (én gang) skiftevis. <EA. Eb>	• Forkert ledningsføring mellem indendørs- og udendørsenheden (forkert polaritet for S_1, S_2, S_3.) • Fjernbetjeningens transmissionsledning kortsluttet.
	Efter at "startup" (opstart) vises, lyser kun grøn. <00>	• Der er ingen udendørsenhed med adressen 0. (Adressen er en anden end 0). • Fjernbetjeningens transmissionsledning er åben.
Displayet vises, men forsvinder hurtigt, også selvom fjernbetjeningen betjenes.	Efter at "startup" (opstart) vises, lyser kun grøn. <00>	• Efter annullering af funktionsvalg er betjening ikke mulig i ca. 30 sekunder. (normal)

Trin 2 Slå fjernbetjeningen over på "Test run" (Testkørsel).

① Vælg "Test run" (Testkørsel) i Service menu (Servicemenu), og tryk på knappen [VÆLG]. (Fig. 8-1)
② Vælg "Test run" (Testkørsel) i Test run menu (Testkørselsmenu), og tryk på knappen [VÆLG]. (Fig. 8-2)
③ Testkørslen starter, og skærmen Test run (Testkørsel) vises.

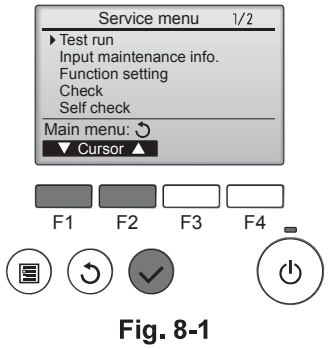

Fig. 8-1

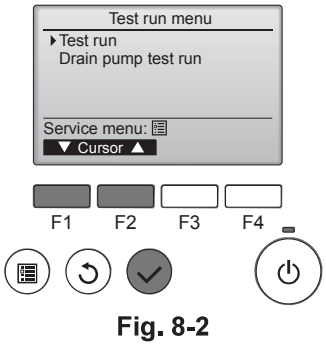

Fig. 8-2

Trin 3 Udfør testkørslen, og kontrollér luftstrømningstemperaturen og autovingen.

① Tryk på knappen [F1] for at ændre driftstilstand. (Fig. 8-3)
Afkølingstilstand: Kontrollér, at der blæser kølig luft fra enheden.
Opvarmningstilstand: Kontrollér, at der blæser varm luft fra enheden.
② Tryk på knappen [VÆLG] for at få vist driftsskærmen Vane (Ventilatorvinge), og tryk derefter på knapperne [F1] og [F2] for at kontrollere autovingen. (Fig. 8-4)
Tryk på knappen [TILBAGE] for at vende tilbage til skærmen Test run (Testkørsel).
Hvis ventilatorvingerne ikke bevæger sig, skal du kontrollere, at tilslutningsledningernes stik er korrekt tilsluttet, og at stikkenes farver stemmer overens.

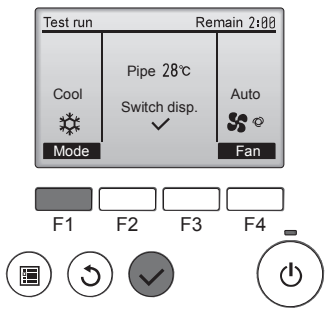

Fig. 8-3

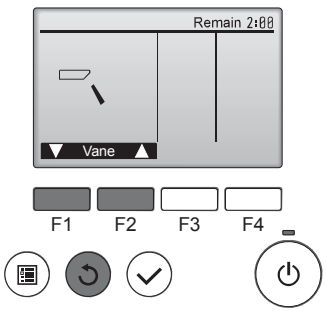

Fig. 8-4

Trin 4 Kontroller, at udendørsenhedens ventilator virker.

Hastigheden for udendørsenhedens ventilator kontrolleres, så enhedens ydelse kan kontrolleres. Afhængig af den omgivende luft, drejer ventilatoren ved lav hastighed og vil fortsætte med at dreje ved denne hastighed, medmindre ydelsen er utilstrækkelig. Vind udenfor kan derfor få ventilatoren til at holde op med at dreje eller dreje i den modsatte retning, men det er ikke et problem.

8. Testkørsel

Trin 5 Stop testkørslen.

① Tryk på knappen [ON/OFF] for at stoppe testkørslen. (Test run menu (Testkørselsmenu) vises).
Bemærk: Hvis der vises en fejl på fjernbetjeningen, skal du se tabellen nedenfor.

[Udgangsmønster A] Fejl registreret af indendørsenhed

Trådløs fjernbetjening	Ledningsforbundet fjernbetjening	Symptom	Bemærkning
Biplyde/OPERATION INDICATOR (Driftsindikator) blinker (antal gange)	Kontrolkode		
1	P1	Fejl i indsugningsføler	
2	P2	Fejl i rørføler (TH2)	
	P9	Fejl i rørføler (TH5)	
3	E6, E7	Kommunikationsfejl i indendørs-/udendørsenhed	
4	P4	Fejl i drænføler/svømmerafbryder åben	
5	P5	Fejl i drænpumpe	
	PA	Fremtvungen kompressorfejl	
6	P6	Sikkerhedsforanstaltning mod frost/overophedning	
7	EE	Kommunikationsfejl mellem indendørs- og udendørsenhed	
8	P8	Fejl i rørtemperatur	
9	E4	Fejl ved modtagelse af fjernbetjeningens signal	
10	—	—	
11	PB (Pb)	Fejl i indendørsenhedens ventilatormotor	
12	FB (Fb)	Fejl i indendørsenhedens kontrolsystem (hukommelsesfejl osv.)	
14	PL	Unormalt kølemiddelkredsløb	
Ingen lyd	E0, E3	Transmissionsfejl, fjernbetjening	
Ingen lyd	E1, E2	Fejl i fjernbetjeningens kontrolkort	
Ingen lyd	– – – –	Ingen overensstemmelse	

[Udgangsmønster B] Fejl registreret af anden enhed end indendørsenheden (udendørsenhed osv.)

Trådløs fjernbetjening	Ledningsforbundet fjernbetjening	Symptom	Bemærkning
Biplyde/OPERATION INDICATOR (Driftsindikator) blinker (antal gange)	Kontrolkode		
1	E9	Kommunikationsfejl i indendørs-/udendørsenhed (overførselsfejl) (udendørsenhed)	Kontrollér lysdioderne på udendørsenhedens kontrolkort for at få yderligere oplysninger.
2	UP	Afbrydelse af overstrøm i kompressor	
3	U3, U4	Afbrydelse/kortslutning i udendørsenhedens termistorer	
14	PL eller andet	Anomali i kølemiddelkredsløb eller andre fejl	

*1 Hvis bipperen ikke lyder igen efter de 2 første bip, der bekræfter, at startsignalet for selvkontrol er modtaget, og lampen OPERATION INDICATOR (Driftsindikator) ikke tændes, er der ikke registreret nogen fejl.
*2 Hvis bipperen lyder 3 gange efter hinanden "bip, bip, bip (0,4 + 0,4 + 0,4 sek.)" efter de 2 første bip, der bekræfter, at startsignalet for selvkontrol er modtaget, er den angivne kølemiddeladresse forkert.

- På den trådløse fjernbetjening
  Den kontinuerlige brummer lyder fra indendørsenhedens modtagedel.
  Driftslampens blink
- På den ledningsforbundne fjernbetjening
  Kontrollér koden, der vises i LCD-displayet.

- Se følgende tabeller for at få oplysninger om kontrolkoder. (Trådløs fjernbetjening)

[Udgangsmønster A]

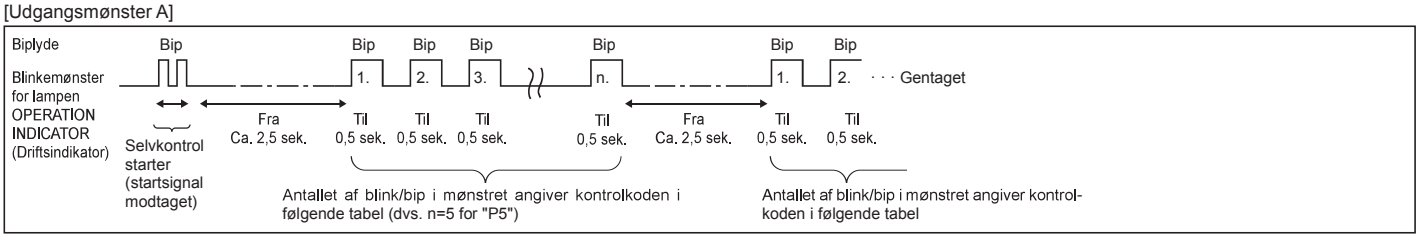

[Udgangsmønster B]

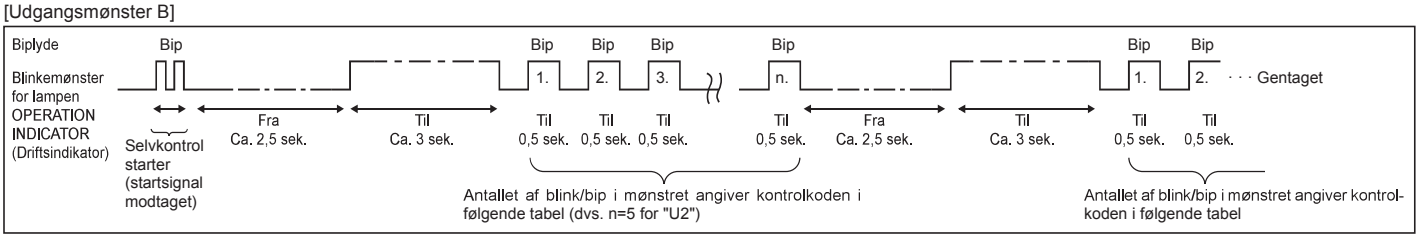

Se tabellen nedenfor for at få oplysninger vedrørende LED-displayet (LED 1, 2 og 3) på kontrolkortet til indendørsenheden.

LED 1 (strømforsyning til mikrocomputer)	Indikerer, om der tilføres styrestrøm. Kontrollér, at denne LED-lampe altid er tændt.
LED 2 (strømforsyning til fjernbetjening)	Indikerer, om den ledningsbetjente fjernkontrol tilføres strøm. LED-lampen lyser kun for den indendørsenhed, der er forbundet til den udendørsenhed, der har adressen "0".
LED 3 (kommunikation mellem indendørs- og udendørsenhed)	Indikerer, om indendørs- og udendørsenheden kommunikerer. Kontrollér, at denne LED-lampe altid blinker.

Bemærk:
Hvis enheden betjenes uafbrudt under testkørsel, stopper den efter 2 timer.

8. Testkørsel

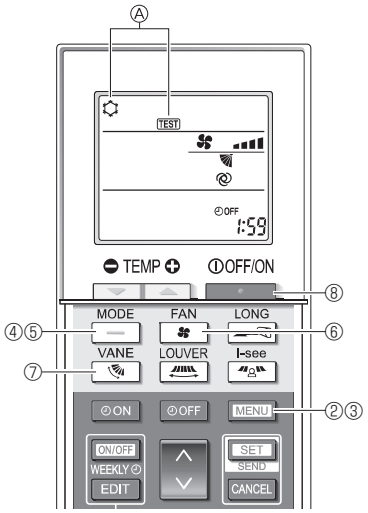

Fig. 8-5

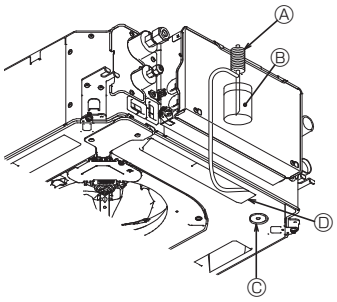

Ⓐ Vandforsyningspumpe
Ⓑ Vand (ca. 1000 ml)
Ⓒ Drænprop
Ⓓ Hæld vand igennem udløbet
- Vær forsigtig med ikke at sprøjte vand ind i drænpumpens mekanisme.

Fig. 8-6

8.2.2. Brug af den trådløse fjernbetjening

① Tænd for strømmen til enheden mindst 12 timer før testkørslen.
② Tryk på [MENU] -knappen i 5 sekunder. (Fig. 8-5)
(Udfør denne funktion, når fjernbetjeningens display er slukket).
③ Tryk på [MENU] -knappen.
Ⓐ [TEST] og den aktuelle funktionsmåde vises. (Fig. 8-5)
④ Tryk på [—] -knappen for at aktivere afkølingstilstanden, og kontrollér derefter, om der blæses kold luft ud fra enheden.
⑤ Tryk på [—] -knappen for at aktivere opvarmningstilstanden, og kontrollér derefter, om der blæses varm luft ud fra enheden.
⑥ Tryk på [ ] -knappen, og kontrollér, om ventilatorhastigheden ændres.
⑦ Tryk på [ ] -knappen, og kontrollér, om autovingen fungerer korrekt.
⑧ Tryk på [ ] -knappen for at stoppe testkørslen.
(Efter to timer sendes et signal til stop af testkørslen).

Bemærk:
- **Ret fjernbetjeningen mod indendørsenhedens modtager, mens trin ③ til ⑧ følges.**
- **Testkørsel er ikke mulig i tilstandene FAN (Ventilator), DRY (Tør luft) eller AUTO.**

8.3. Selvkontrol

■ Se installationsvejledningen, der følger med hver fjernbetjening, for at få flere oplysninger.

8.4. Kontrol af afløb (Fig. 8-6)

• Kontrollér, at vandet løber korrekt af, og at der ikke lækker vand fra samlinger.
Når el-arbejdet er færdiggjort.
• Hæld vand på, mens apparatet kører på køling, og kontrollér.
Når el-arbejdet ikke er færdiggjort.
• Hæld vand på, mens apparatet kører på nøddrift, og kontrollér.
* Drænpumpe og ventilator aktiveres samtidigt, når der tændes for enkeltfase 230 V til S1 og S2 på klemrækken, efter at afbryderen (SWE) på kontrolkortet i boksen med elektriske komponenter er sat til ON.

Sørg for at sætte den tilbage til den foregående indstilling efter arbejdet.

9. Systemkontrol

Se installationsvejledningen til udendørsenheden.

10. Installation af gitteret

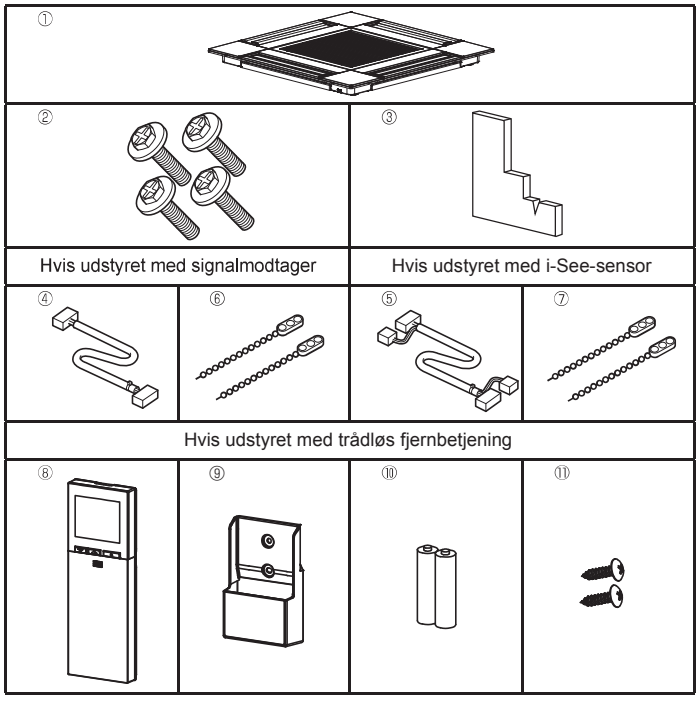

Fig. 10-1

10.1. Check tilbehørsdelene til gitteret (Fig. 10-1)

• Gitteret skal være leveret sammen med følgende tilbehørsdele.

	Tilbehørsdelens navn	Antal	Bemærkning
①	Gitter	1	625 × 625 (mm)
②	Skrue med spændskive	4	M5 × 0,8 × 25 (mm)
③	Måleanordning	1	
④	Tilslutningsledning til signal-modtager	1	Medfølger hvis udstyret med signal-modtager.
⑤	Tilslutningsledning til i-See-sensor	1	Medfølger hvis udstyret med i-See-sensor.
⑥	Beslag	2	Medfølger hvis udstyret med signal-modtager.
⑦	Beslag	2	Medfølger hvis udstyret med i-See-sensor.
⑧	Trådløs fjernbetjening	1	Medfølger hvis udstyret med trådløs fjernbetjening.
⑨	Holder til fjernbetjening	1	Medfølger hvis udstyret med trådløs fjernbetjening.
⑩	LR6 AA-batterier	2	Medfølger hvis udstyret med trådløs fjernbetjening.
⑪	3,5 × 16 pladeskruer	2	Medfølger hvis udstyret med trådløs fjernbetjening.

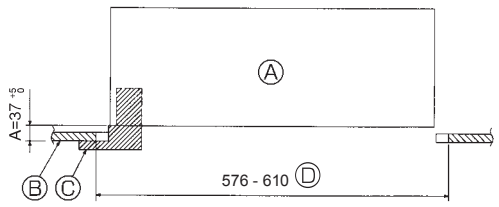

Fig. 10-2

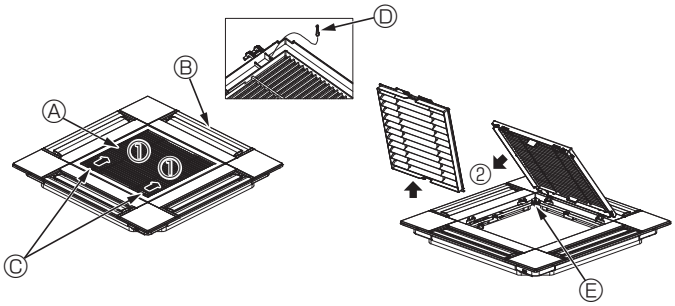

Fig. 10-3

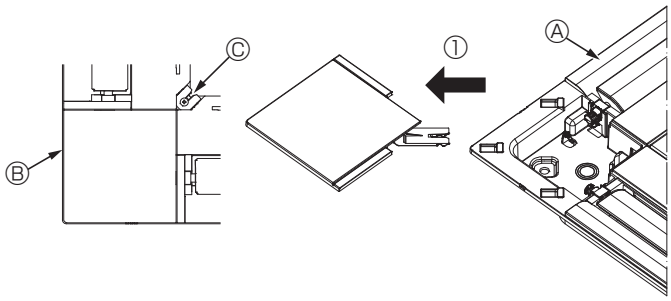

Fig. 10-4

10.2. Forberedelse af gittermontering (Fig. 10-2)

- Juster og kontrollér placeringen af enheden i forhold til loftet med den medfølgende måleanordning. Hvis enheden ikke er korrekt placeret i loftet, kan der forekomme lækning af luft, der kan dannes kondens, eller ventilatorvingernes op-/nedbevægelse fungerer muligvis ikke korrekt.
- Kontrollér, at åbningen i loftet ligger inden for følgende tolerancer:
  576 × 576 - 610 × 610
- Trin A skal udføres inden for 37-42 mm. Hvis dette område ikke overholdes, kan det medføre beskadigelse.
  - Ⓐ Hovedenhed
  - Ⓑ Loft
  - Ⓒ Måleanordning (tilbehør)
  - Ⓓ Loftsåbningens dimensioner

10.2.1. Afmontering af indtagsgitteret (Fig. 10-3)

- Skub håndtagene i retningen angivet af pilen ① for at åbne indtagsgitteret.
- Løft den krog, der holder gitteret fast, af.
  * Løft ikke indtagsgitterets krog af.
- Med indtagsgitteret i "åben" position fjernes indtagsgitterets hængsel fra gitteret som vist med pilen ②.
  - Ⓐ Indtagsgitter
  - Ⓑ Gitter
  - Ⓒ Greb på indtagsgitter
  - Ⓓ Gitterets krog
  - Ⓔ Hul til gitterets krog

10.2.2. Afmontering af hjørnepanelet (Fig. 10-4)

- Løsn skruen fra hjørnepanelets hjørne. Skub hjørnepanelet som vist med pilen ① for at fjerne det.
  - Ⓐ Gitter
  - Ⓑ Hjørnepanel
  - Ⓒ Skrue

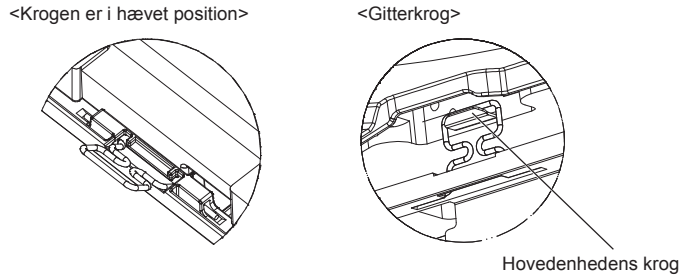

Fig. 10-5

10.3. Installation af gitteret

- Vær opmærksom, da der er en begrænsning i gitterets monteringsposition.

10.3.1. Midlertidig installation af gitteret

- Sæt skruehullerne i hjørnerne af gitteret ud for skruemonteringshullerne i hjørnerne af hovedenheden, sæt de to kroge på gitteret på afløbsfordybningens fremspring på hovedenheden, og ophæng gitteret midlertidigt. (Fig. 10-5)

⚠ Forsigtig:
Når i-See-sensoren og signalmodtageren installeres, skal tilslutningsledningerne placeres i el-boksen, før gitteret ophænges midlertidigt.
Se 7.2.1. på side 171 vedrørende føring af tilslutningsledningerne.

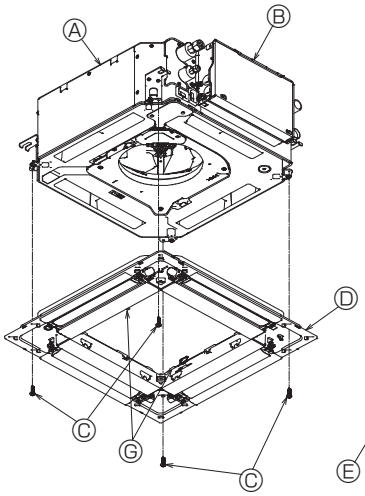

Fig. 10-6

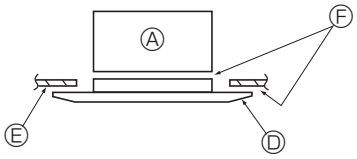

Fig. 10-7

10.3.2. Fastgørelse af gitteret

- Fastgør gitteret ved at spænde de fire skruer. (Fig. 10-6)

* Kontrollér, at der ikke er afstand mellem hovedenheden og panelet eller panelet og loftet. (Fig. 10-7)

- Ⓐ Hovedenhed
- Ⓑ Boks med elektriske komponenter
- Ⓒ Skrue med spændskive (tilbehør)
- Ⓓ Gitter
- Ⓔ Loft
- Ⓕ Kontrollér, at der ikke er afstand.
- Ⓖ Midlertidige ophængningskroge på panelet

⚠ Forsigtig:

- **Når skruen med spændskiven Ⓒ spændes, skal den spændes til et moment på 4,8 N•m eller mindre. Brug aldrig en slagskruetrækker. Det kan beskadige delene.**
- **Når skruen er spændt, skal det kontrolleres, at de to gitterkroge (Fig. 10-5) har fat i krogene på hovedenheden.**

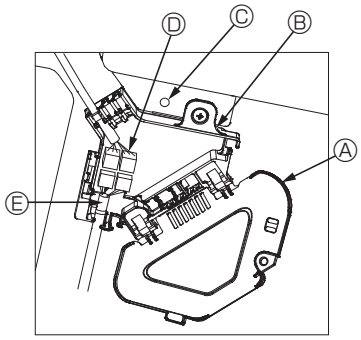

Fig. 10-8

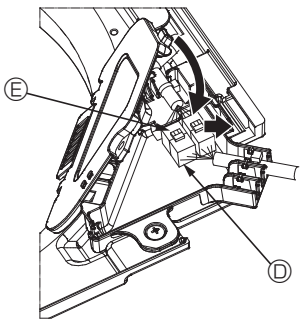

Fig. 10-9

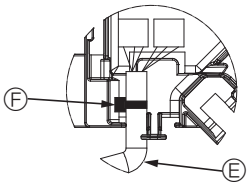

Fig. 10-10

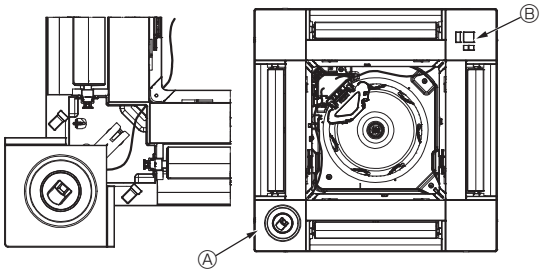

Fig. 10-11

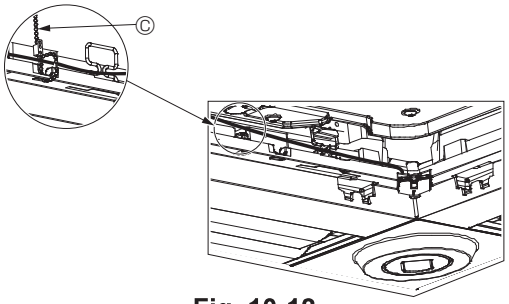

Fig. 10-12

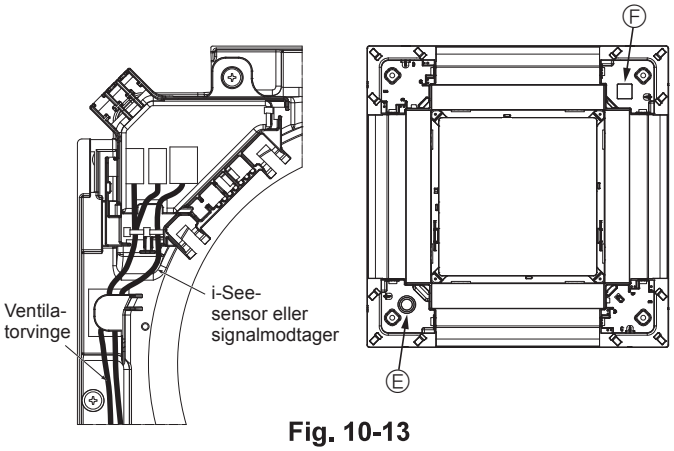

Fig. 10-13

10.3.3. Forbindelse af ledningerne

① Fjern den skrue, der holder el-boksens afdækning fast, og åbn afdækningen.
② Forbind ventilatorvingemotorens tilslutningsledningsstik og panelventilatormotorens ledningsstik i el-boksen. (Fig. 10-8)
Der er to ventilatorvingemotorstik: et blåt stik og et orange stik. Kontrollér, at stikkenes farve stemmer overens, når de forbindes.
③ Luk el-boksens afdækning.
Når el-boksens afdækning lukkes, skal afdækningen skubbes i pilens retning; kontrollér, at fremspringet er sat helt ind. (Fig. 10-9)

Ⓐ El-boksens afdækning
Ⓑ El-boks
Ⓒ Fastgørelsesskrue
Ⓓ Tilslutningsstik
Ⓔ Ledningsstik til ventilatorvingemotoren
Ⓕ Bånd

⚠ **Forsigtig:**
- **Placer båndet, der holder panelets ventilatorvingemotorledning i el-boksen som vist i diagrammet. (Fig. 10-10)**
- **Pas på, at ledningerne ikke kommer i klemme, når el-boksens afdækning lukkes.**

10.3.4. Ledningsføring for i-See-sensoren og signalmodtageren

- Installer i-See-sensoren og signalmodtageren i hjørnerne af panelet på de steder, der er præget med "○" eller "□". (Positionerne kan være vendt om).
- Før i-See-sensorens og signalmodtagerens ledninger gennem det firkantede hul i hjørnerne af panelet, og installer dem.
- Forbind tilslutningsledningsstikket og ledningsstikkene på i-See-sensoren og signalmodtageren i el-boksen.
- Luk el-boksens afdækning.
- Fastgør i-See-sensoren og signalmodtageren til panelet som vist i diagrammet, så der ikke er slæk i ledningerne, og skær derefter den overskydende ende af beslaget. (Fig.10-12)
- Placer i-See-sensorens og signalmodtagerens ledninger på indersiden af flangen på panelet.
- Hvis placeringen af i-See-sensoren er ændret fra position "○" (E) til position "□" (F), skal funktionsindstillingerne ændres. (Se side 174).

⚠ **Forsigtig:**
- **Før i-See-sensorens og signalmodtagerens ledninger som vist i Fig. 10-13.**
- **Placer de overskydende dele af i-See-sensorens og signalmodtagerens tilslutningsledninger i ledningsklipsen i boksen med elektriske komponenter som vist i diagrammet, og fastgør ledningerne sammen med beslaget. (Fig. 10-14)**
Kontrollér, at båndet, der holder i-See-sensorens og signalmodtagerens tilslutningsledninger fast, er placeret i el-boksen. (Fig. 10-15)
- **Hvis ventilatorvingemotorens stik og signalmodtagerens stik forbindes forkert, vil ventilatorvingen ikke bevæge sig, eller kommunikation med fjernbetjeningen er ikke mulig.**

Ⓐ i-See-sensor
Ⓑ Signalmodtager
Ⓒ Beslag
Ⓓ Ledningsklips
Ⓔ Prægning "○": standardplacering for i-See-sensor
Ⓕ Prægning "□": standardplacering for signalmodtager

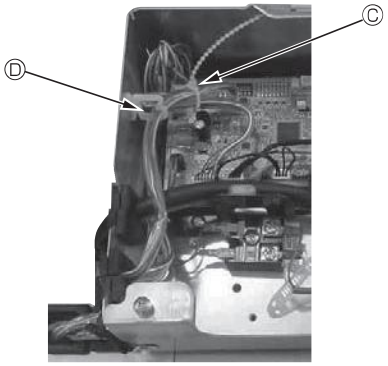

Fig. 10-14

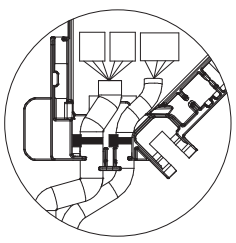

Fig. 10-15

10.Installation af gitteret

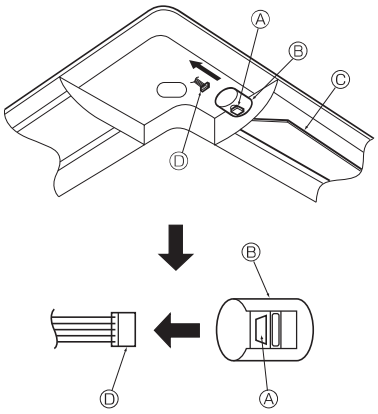

Ⓐ Knap
Ⓑ Ventilatorvingemotor
Ⓒ Ventilatorvinger op/ned
Ⓓ Stik

Fig. 10-16

10.4. Låsning af luftstrømsretning op/ned (Fig. 10-16)

Enhedens ventilatorvinger kan indstilles og fastlåses i retning op eller ned afhængigt af anvendelsesmiljøet.

- Indstilles efter kundens ønske.
  Driften af ventilatorvinger fast op/ned og automatisk styring kan ikke udføres med fjernbetjeningen. Endvidere kan ventilatorvingernes faktiske position afvige fra den position, der er angivet på fjernbetjeningen.

① Sluk på hovedkontakten.
Rotationen af enhedens ventilator kan forårsage tilskadekomst og/eller elektrisk stød.

② Deaktiver stikket for den ventilatorvingemotor, du vil fastlåse.
(Tryk på knappen, og flyt stikket i retningen angivet af pilen som vist i diagrammet).
Isoler stikket med tape, når det er fjernet.

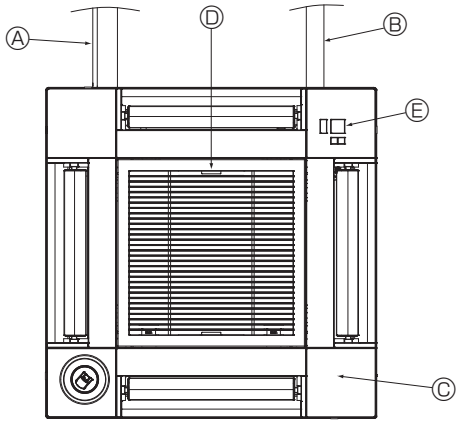

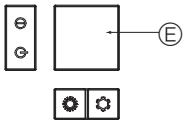

Signalmodtager

Fig. 10-17

10.5. Installation af indtagsgitteret (Fig. 10-17)

- Gennemgå den procedure, der er beskrevet i "10.2. Forberedelse af gittermontering" i omvendt rækkefølge for at installere indtagsgitteret og hjørnepanelet.

Ⓐ Hovedenhedens kølemiddelrør
Ⓑ Hovedenhedens drænrørsføring
Ⓒ Hjørnepanel
Ⓓ Håndtagenes placering på indtagsgitteret ved afsendelse fra fabrikken.
* Klipsene kan monteres i alle fire positioner.
Ⓔ Modtager

10.6. Kontrollér

- Kontrollér, at der ikke er afstand mellem enheden og gitteret eller mellem gitteret og loftsfladen. Afstand mellem enheden og gitteret eller mellem gitteret og loftsfalden kan forårsage kondensansamling.
- Kontrollér, at ledningerne er fast forbundet.
- Kontrollér, at alle fire ventilatorvinger bevæger sig. Se 10.3., og kontrollér tilslutningerne, hvis to eller fire ventilatorvinger ikke bevæger sig.
- Se rotationsbevægelsen for 3D i-See-sensorhjørnepanelet. Hvis 3D i-See-sensoren ikke roterer, gennemgå da proceduren i "10.3. Installation af gitteret".

11. Nem vedligeholdelsesfunktion

Vedligeholdelsesdata, såsom temperaturen på indendørs-/udendørsenhedens varmeudveksler og kompressorens driftsstrøm kan vises med "Smooth maintenance" (Problemfri vedligeholdelse).

*** Dette kan ikke udføres under testkørsel.**
*** Afhængig af kombinationen med udendørsenheden understøttes dette muligvis ikke af alle modeller.**

①

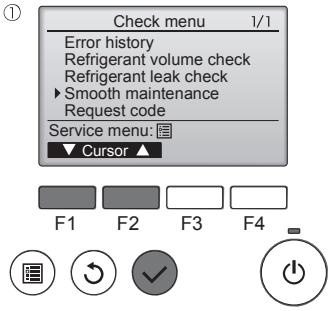

- Vælg "Service" i Main menu (Hovedmenu), og tryk på knappen [VÆLG].
- Vælg "Check" (Kontrol) med knappen [F1] eller [F2], og tryk på knappen [VÆLG].
- Vælg "Smooth maintenance" (Problemfri vedligeholdelse) med knappen [F1] eller [F2], og tryk på knappen [VÆLG].

②

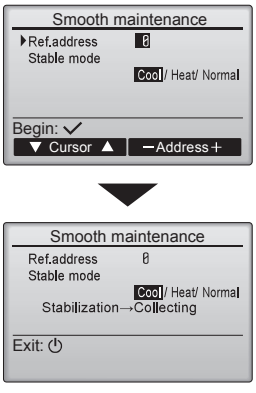

Vælg hvert element.

- Vælg det element, der skal ændres, vha. knappen [F1] eller [F2].
- Vælg den nødvendige indstilling med knappen [F3] eller [F4].

  Indstillingen "Ref. address" (Kølemiddeladresse) …"0" - "15"
  Indstillingen "Stable mode" (Stabil tilstand)…….. "Cool" (Køling) / "Heat" (Varme) / "Normal" (Normal)

- Tryk på knappen [VÆLG]. Fast drift starter.

* "Stable mode" (Stabil tilstand) tager ca. 20 minutter.

③

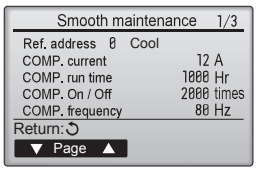

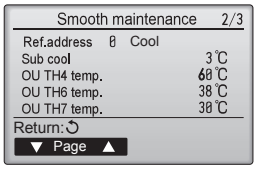

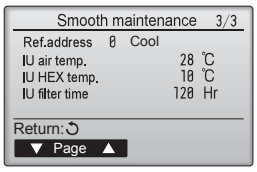

Driftsdataene vises.

Kompressorens akkumulerede driftstid (COMP. run (COMP.-drift)) er en 10-timers enhed, og kompressorens antal driftsgange (COMP. On/Off) er en 100-times enhed (afviste fraktioner)

Sådan navigeres i skærmene
- Gå tilbage til Main menu..... (Hovedmenu) knappen [MENU]
- Gå tilbage til den foregående skærm..... [TILBAGE]-knap